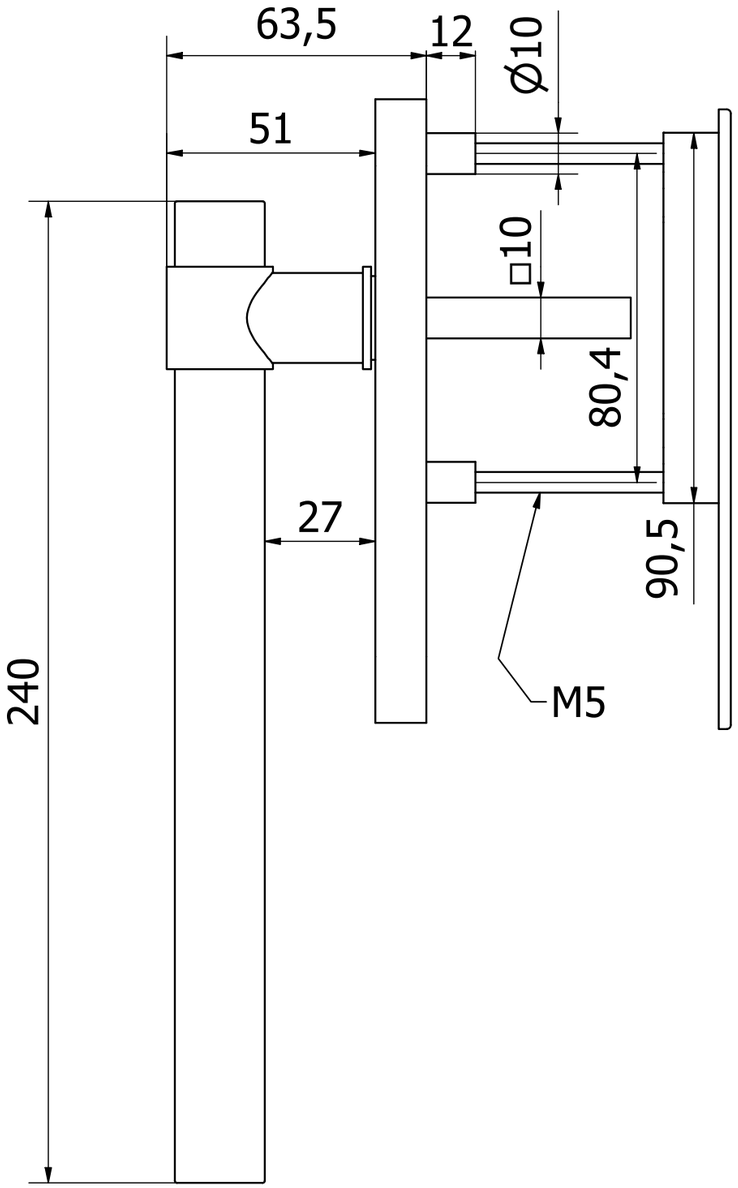

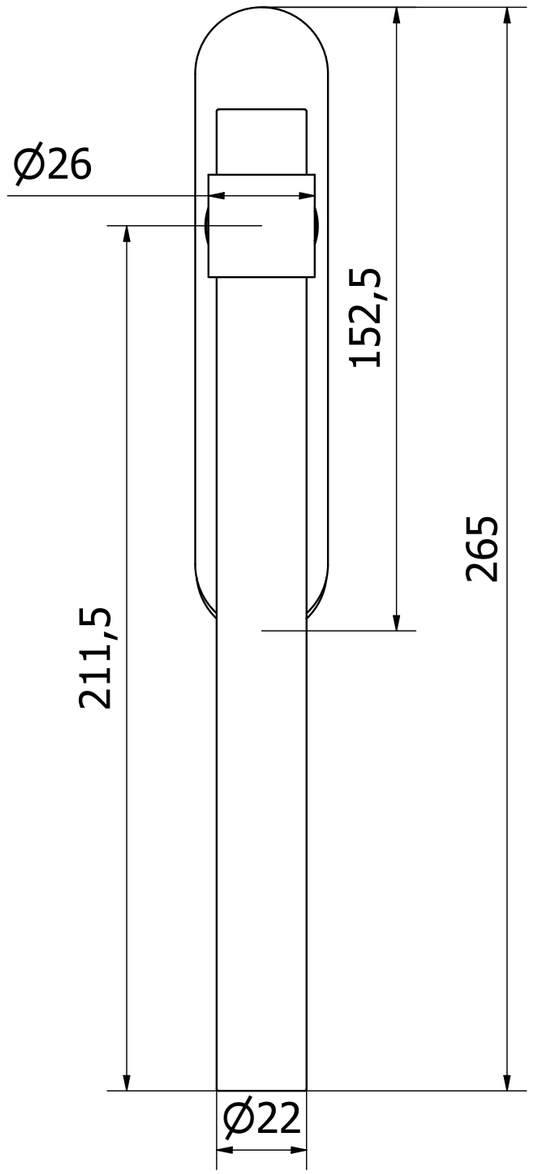

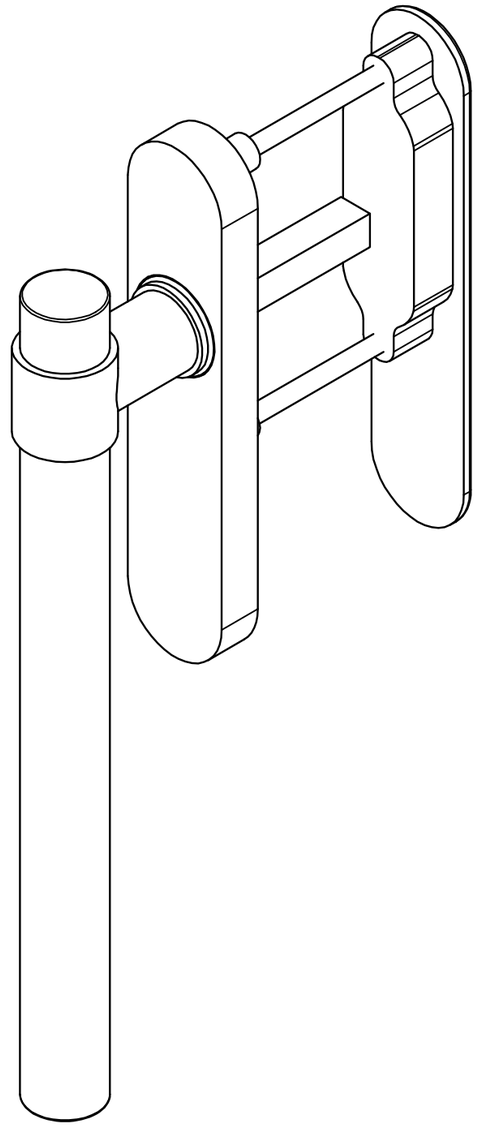

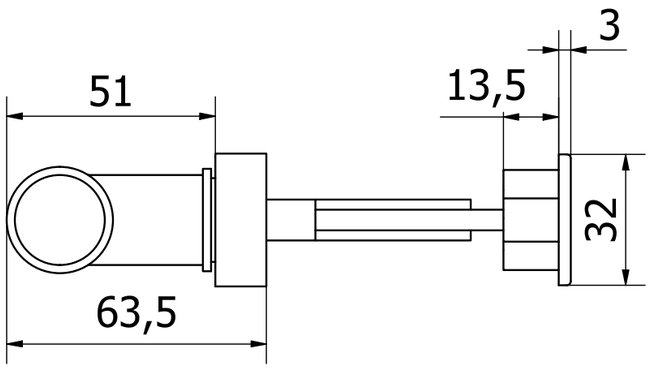

fama	File:	AS1115.iam	Dis.num.:		Sez.num.:	Data:
	Descrizione	ALZANTE TONDO				03/03/2026
						Disegnato
	Scala:		Rev.:	Data.:	Materiale: OTTONE	BONARDI LUCA
Articolo:	**AS1115**					Approvato
Codice:			Tolleranze:		Peso: 1,215 kg	
Note :			TOLLERANZE GENERALI ±0.1			