fama

CATALOGO GENERALE

2019

Italian style and design

FAMA INTERNATIONAL srl

CATALOGO 2019

- Maniglie per porte interne e finestre
- Maniglioni
- Accessori per porte e finestre scorrevoli
- Sicurezza
- Espositori

ITALIAN STYLE AND DESIGN

"Memento audere semper"

(Gabriele D'Annunzio)

Via Cerreto, 3F - 25079 Carpeneda di Vobarno
Tel +39 0365 895952 Fax +39 0365 895357
E-mail : info@famainternational.it
http:// www.famainternational.it

A **thousand year old technique** and **art** that merge - and here it is appropriate to say - with **craftsmanship** that requires skill and technique. Another aspect must be added to these elements, namely **Italian design**: combined, these can only lead to excellence. This describes the company **Fama International**, founded in 2000, which has based its success on the foundation of a tradition that is solid and highly valued in the local area: **metalworking**. Within a short space of time, Fama, thanks to its business know-how in keeping up with innovation and trends, has quickly become one of the leading companies in the small hardware sector at a European level, then concentrating on the production of accessories for the home. Indeed Fama offers **exclusive products**, genuine pieces of furnishings and design: furniture **knobs, knockers and handles for doors, door stops,** handrail brackets, hinges and bolts.
Here technique becomes art, epitomised in the pure concept of craftsmanship. The material is in fact forged according to an ancient technique, the charm of a tradition that has remained unchanged over the centuries. As a result - as masters of the technique - it becomes easy to create a product that fully complies with the client's requirements, thus making it possible to offer a **unique design along with complete customisation**.

La **tecnica millenaria** e l'**arte** che si fonde - e qui è proprio il caso di dirlo - con un **artigianato** che richiede perizia e tecnica. A queste peculiarità va aggiunto un ulteriore aspetto, ovvero il **design italiano**: la sommatoria di tutto ciò non può che generare eccellenza. Tutto questo è l'azienda **Fama International**, nata nel 2000, che ha basato il proprio successo sulle fondamenta di una tradizione solidissima e molto sentita nel territorio di appartenenza: la **lavorazione dei metalli**. In poco tempo Fama, grazie al proprio know-how aziendale al passo con innovazioni e tendenze, è presto diventata una realtà di spicco nel settore della piccola ferramenta a livello europeo, per poi concentrarsi sulla produzione di accessoristica dedicata alla casa. Fama offre infatti **prodotti esclusivi**, veri e propri componenti d'arredo e di design: **pomoli per mobili**, **battenti** e **maniglie per porte**, **fermaporta**, supporti corrimano, cerniere e catenacci.
Qui la tecnica diventa arte, riassunta nel puro concetto di artigianato. La materia viene infatti forgiata secondo un'antica tecnica, nel fascino di una tradizione che è rimasta inalterata nei secoli. Ecco che - padroni della tecnica - diventa semplice eseguire un prodotto che rispecchi in toto le richieste della committenza, permettendo in tal modo di offrire un **design unico** e **personalizzazione assoluta**.

INDICE - Index

MANIGLIE PER PORTE INTERNE E FINESTRE - Interior doors and windows handle

ULTRA	pag. 10
IRIS	pag. 11
VITTORIA	pag. 12
HARMONY	pag. 13
AKTUELL	pag. 14
CLEVER	pag. 15
PRISMA	pag. 16
FLAT	pag. 17
ANEMONE	pag. 18
ACACIA	pag. 19
CALENDULA	pag. 20
OLEA	pag. 21
MENTUCCIA	pag. 22
ZINNIA	pag. 23
STARLIGHT	pag. 24
FOREVER	pag. 25
LAVANDA	pag. 26
PERVINCA	pag. 27
TAGETE	pag. 28
FRESIA	pag. 29
GENZIANA	pag. 30
ALBA	pag. 31
VERBENA	pag. 32
ARUM	pag. 33
GINESTRA	pag. 34
FIORDALISO	pag. 35
ACHILLEA	pag. 36
DIME	pag. 37
ABELIA	pag. 38
PESCA	pag. 39
ALT WIEN	pag. 40
ELEGANT	pag. 41
BEGONIA	pag. 42
VIOLA	pag. 42
PILEA	pag. 43
STORY	pag. 43
VITAL	pag. 44
ROCKY	pag. 45
ROSA	pag. 46
PRIMULA	pag. 47
MIMOSA	pag. 48
ORION	pag. 49
LONDON	pag. 50
GERBERA	pag. 51
CICLAMINO	pag. 52

INDICE - Index

MANIGLIONI - Pull-handles

MT4067	pag. 54	MT4077	pag. 60
MT4068	pag. 54	MT4078	pag. 60
MT4066	pag. 55	MT4073	pag. 61
MT4069	pag. 55	MT4074	pag. 61
MT4079	pag. 56	MT4075	pag. 61
MT4080	pag. 56	MT4076	pag. 61
MT4063	pag. 57	MT4028	pag. 62
MT4064	pag. 57	MT4029	pag. 62
MT4065	pag. 58	MT4030	pag. 62
MT4070	pag. 58	MT4031	pag. 62
MT4072	pag. 59		
MT4071	pag. 59		

ACCESSORI PER PORTE E FINESTRE SCORREVOLI - Sliding doors and windows

AS1102	pag. 64	NS4710	pag. 73
AS1104	pag. 65	NS4709	pag. 73
AS1101	pag. 66	NS4714	pag. 74
NS4744	pag. 67	NS4713	pag. 74
NS4745	pag. 68	NS4712	pag. 74
NS4746	pag. 69	NS4702	pag. 75
NS4740	pag. 70	NS4731	pag. 75
NS4741	pag. 70	NS4724	pag. 75
NS4743	pag. 70	NS4727	pag. 75
NS4708	pag. 71	NS4703	pag. 75
NS4722	pag. 71	NS4729	pag. 75
NS4721	pag. 71	NS4704	pag. 76
NS4720	pag. 72	NS4730	pag. 76
NS4719	pag. 72	PM900	pag. 76
NS4718	pag. 72	NS4716	pag. 76
NS4723	pag. 73	NS4717	pag. 76

SICUREZZA - Security

ALT WIEN SI	pag. 78	RS8-SI	pag. 80
SESAM SI	pag. 78	DK-SI	pag. 80
ALT WIEN Sh	pag. 79	🔥 LONDON T30	pag. 81
LAVANDA SI	pag. 79	🔥 MIMOSA T30	pag. 81
RS7-SI	pag. 80	🔥 GERBERA T30	pag. 81

ESPOSITORI - Display

ES050	pag. 84
ES051	pag. 84

Finiture - finishing - Farbe - Finition

1-Ottone Lucido Verniciato
1-Polished Brass

2-Ottone Satinato
2-Satin Brass

3-Cromo Lucido
3-Chrome

4-Cromo Satinato
4-Satin Chrome

5-Nichel Satinato Verniciato
5-Satin Nickel

6-Bronzo
6-Bronze

7-Bronzo Graffiato Opaco
7-Matt Bronze Scratched

8-Bronzo Graffiato Lucido
8-Bronze Scratched

9-Bronzo anticato
9-Old Bronze

10-Nero
10-Black

11-Bianco
11-White

12-Rame Lucido
12-Polished Copper

13-Rame Antico
13-Copper Antique

14-PVD
14-Pvd

15-Acciaio Lucido-satinato
15-Polished-Satin Stainless Steel

16-Acciaio Satinato
16-Satin Stainless Stell

Finiture - finishing - Farbe - Finition

18-Rame PVD Lucido
18-Polished Copper PVD

19-Rame PVD Satinato
19-Satin Copper PVD

20-Rame PVD Perla
20-Perla Copper PVD

21-Marrone PVD Perla
21-Perla Brown PVD

22-Antracite PVD Lucido
22-Polished Anthracite

23-Antracite PVD Satinato
23-Satin Anthracite PVD

24-Antracite PVD Perla
24-Perla Anthracite PVD

25-Nichel PVD Perla
25-Perla Nickel PVD

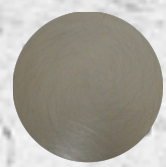

26-Nichel PVD
26-Nickel PVD

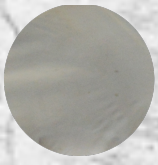

27-Nichel Lucido
27-Polished Nickel

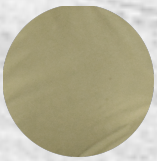

28-Champagne PVD
28-Champagne PVD

PORTE INTERNE E FINESTRE

INTERIOR DOORS AND WINDOWS

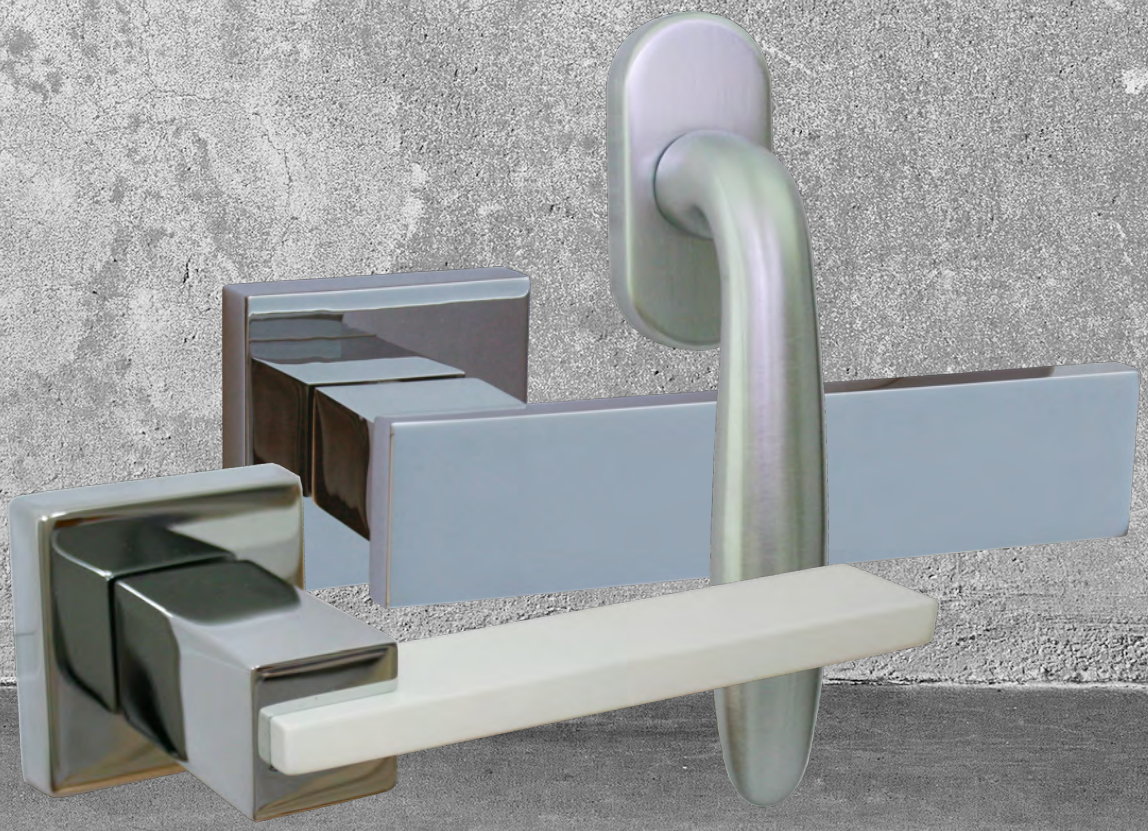

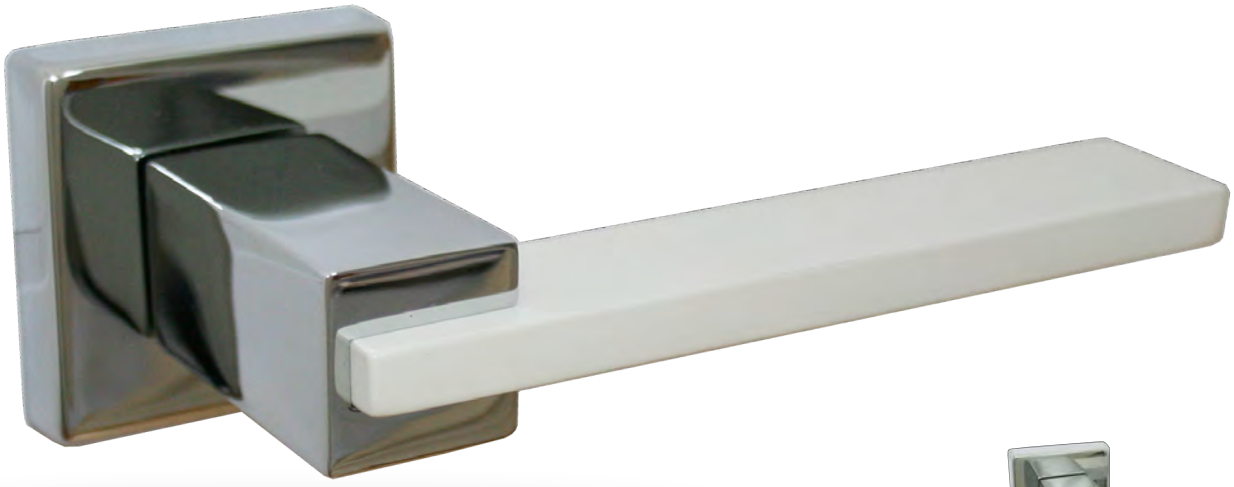

Maniglia su rosetta
Handle on roses

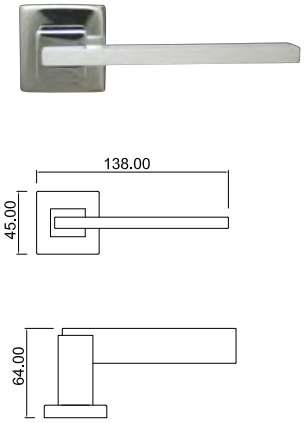

Maniglia su placca
Handle on plate

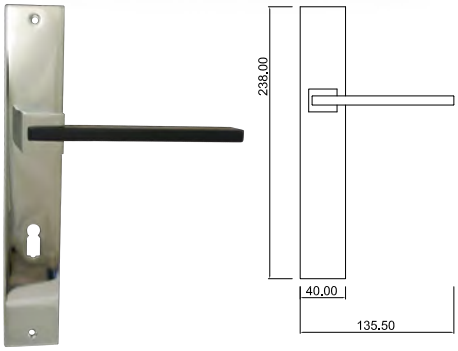

Maniglia per finestra
Window handle

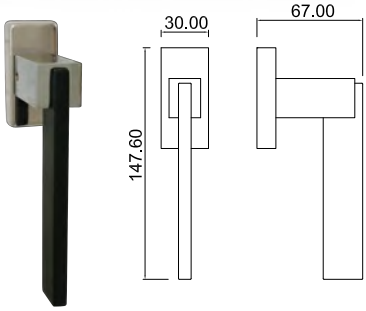

Finiture - finishing

Cromo - Bianco
Cromo Satinato - Bianco
Cromo - Nero
Cromo Satinato - Nero
Cromo - Nichel Satinato Verniciato
Cromo Satinato - Nichel Sat. Vern.
Rame - Bianco
Rame - Rame Antico

Chrome - White
Satin Chrome - White
Chrome - Black
Satin Chrome - Black
Chrome - Satin Nickel
Satin Chrome - Satin Nickel
Copper - White
Copper - Copper Antique

Ultra

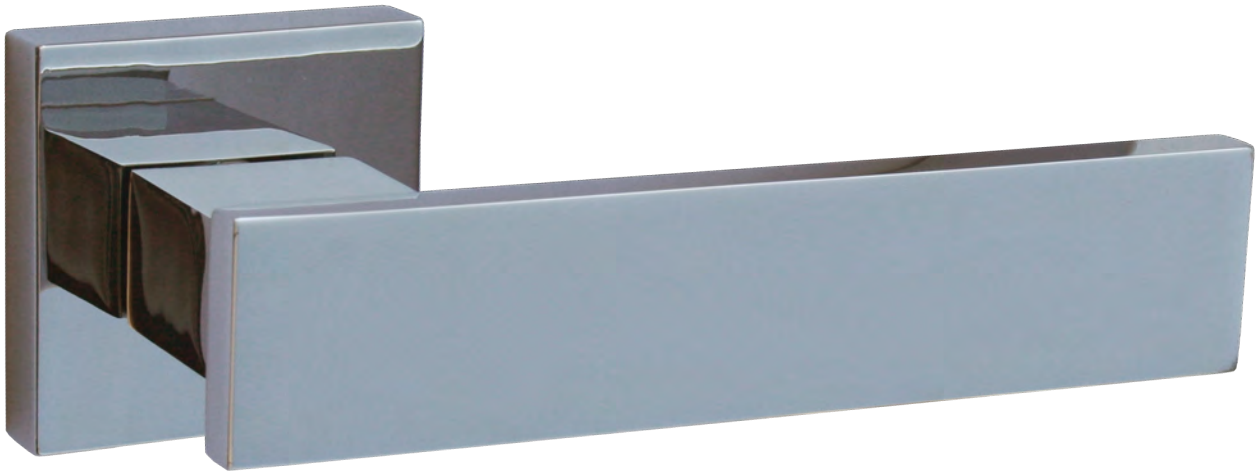

Maniglia su rosetta
Handle on roses

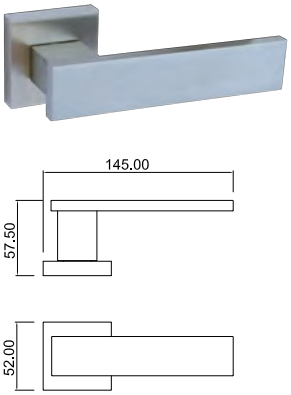

Maniglia su placca
Handle on plate

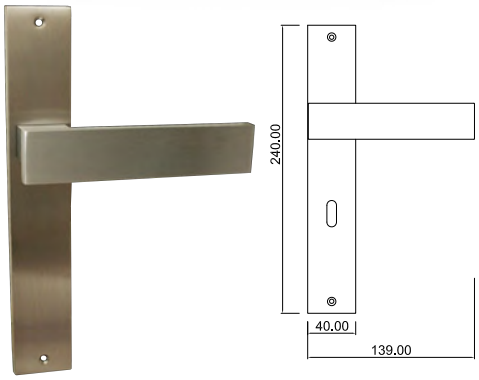

Maniglia per finestra
Window handle

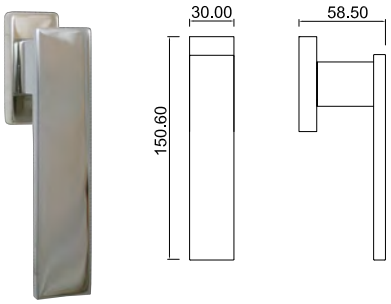

Finiture - finishing

Ottone Lucido Verniciato	Polished Brass
Cromo	Chrome
Cromo Satinato	Satin Chrome
Nichel Satinato Verniciato	Satin Nickel
Bronzo	Bronze
Nero	Black
Rame	Copper
Rame Antico	Copper Antique

Iris

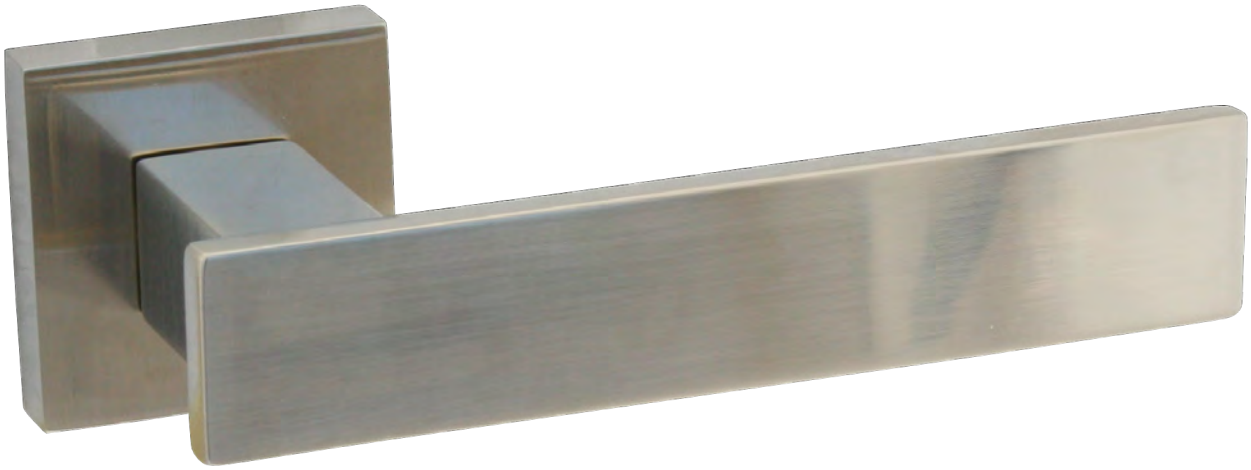

Maniglia su rosetta
Handle on roses

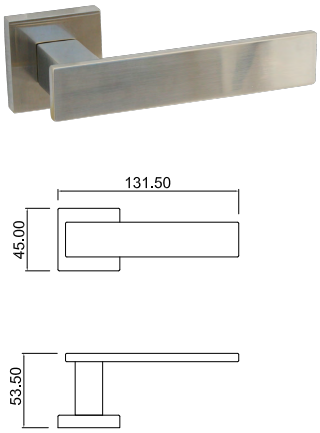

Maniglia su placca
Handle on plate

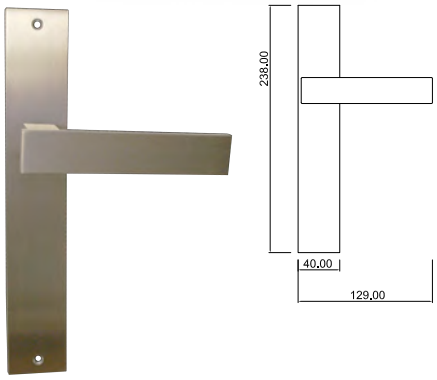

Maniglia per finestra
Window handle

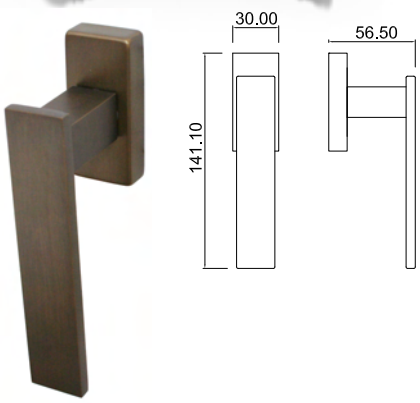

Finiture - finishing

Ottone Lucido Verniciato	Polished Brass
Cromo	Chrome
Cromo Satinato	Satin Chrome
Nichel Satinato Verniciato	Satin Nickel
Bronzo	Bronze
Nero	Black
Rame	Copper
Rame Antico	Copper Antique

Vittoria

Maniglia su rosetta
Handle on roses

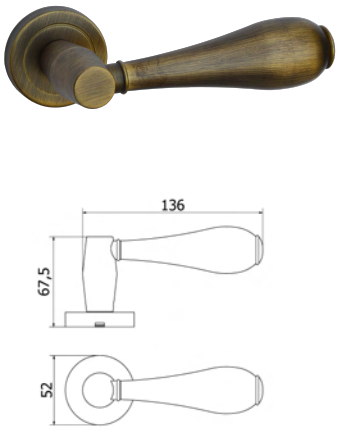

Maniglia su placca
Handle on plate

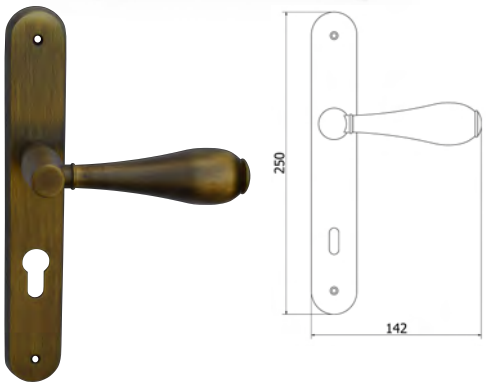

Maniglia per finestra
Window handle

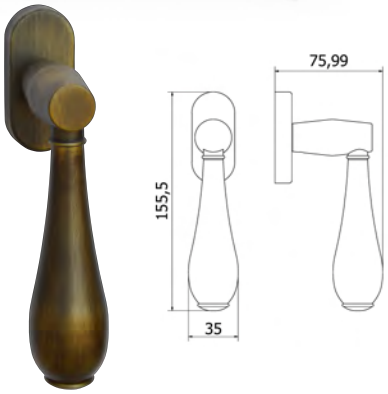

Finiture - finishing

Ottone Lucido Verniciato	Polished Brass
Cromo	Chrome
Cromo Satinato	Satin Chrome
Nichel Satinato Verniciato	Satin Nickel
Nero	Black
Bronzo Graffiato Opaco	Matt Bronze Scratched
Bronzo Anticato	Old Bronze
Rame - Rame Antico	Copper - Copper Antique

Harmony

Maniglia su rosetta
Handle on roses

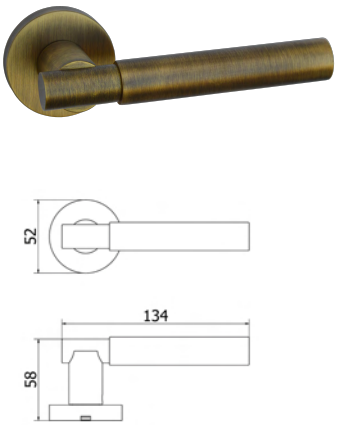

Maniglia su placca
Handle on plate

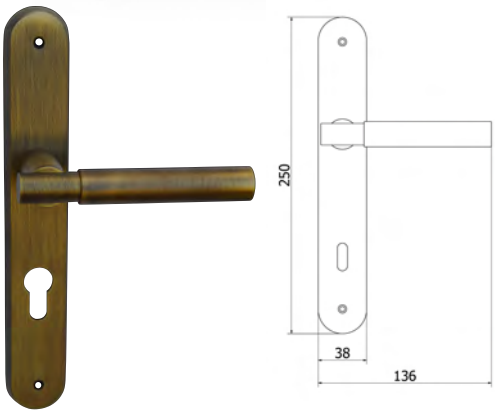

Maniglia per finestra
Window handle

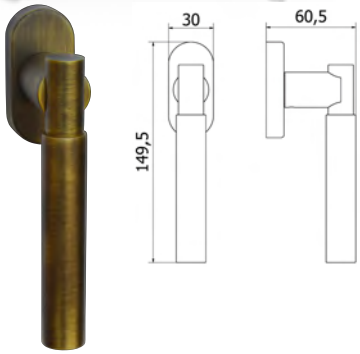

Finiture - finishing

Ottone Lucido Verniciato	Polished Brass
Cromo	Chrome
Cromo Satinato	Satin Chrome
Nichel Satinato Verniciato	Satin Nickel
Nero	Black
Bronzo Graffiato Opaco	Matt Bronze Scratched
Bronzo Anticato	Old Bronze
Rame - Rame Antico	Copper - Copper Antique

Aktuell

Maniglia su rosetta
Handle on roses

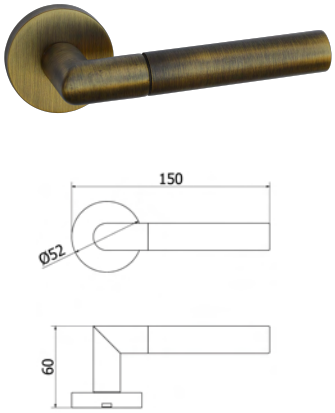

Maniglia su placca
Handle on plate

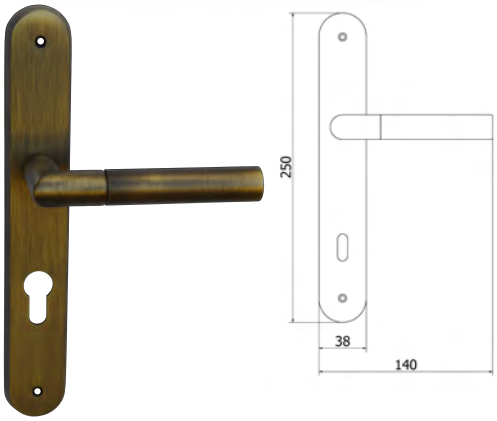

Maniglia per finestra
Window handle

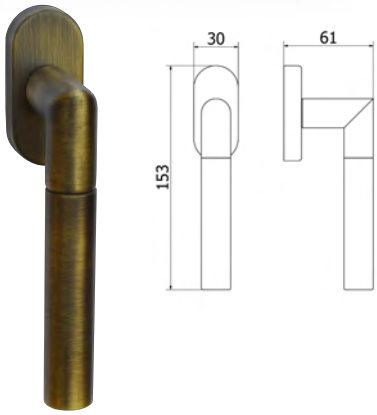

Finiture - finishing

Ottone Lucido Verniciato	Polished Brass
Cromo	Chrome
Cromo Satinato	Satin Chrome
Nichel Satinato Verniciato	Satin Nickel
Nero	Black
Bronzo Graffiato Opaco	Matt Bronze Scratched
Bronzo Anticato	Old Bronze
Rame - Rame Antico	Copper - Copper Antique

Clever

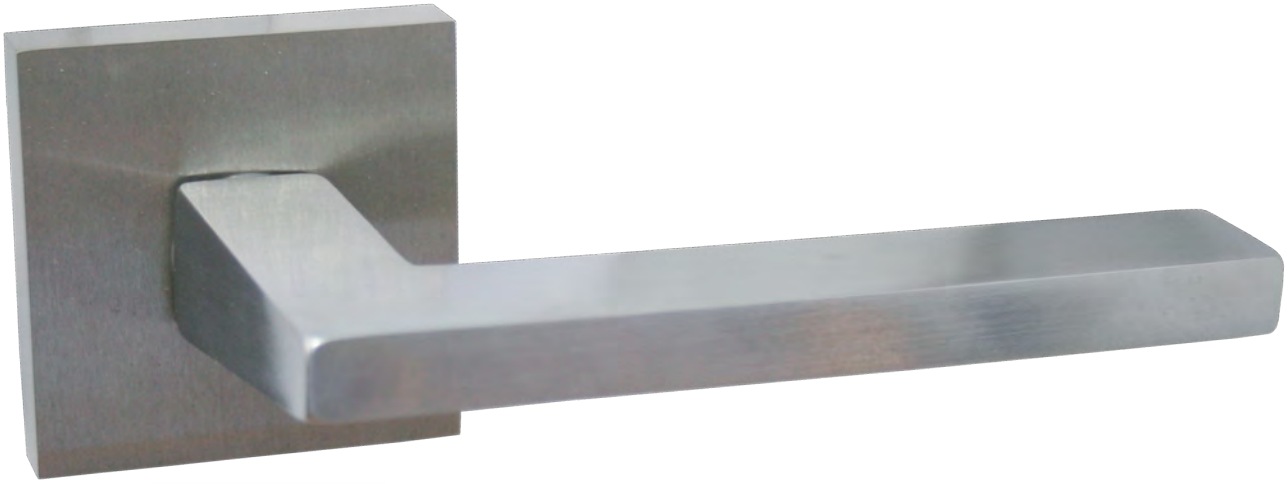

Maniglia su rosetta
Handle on roses

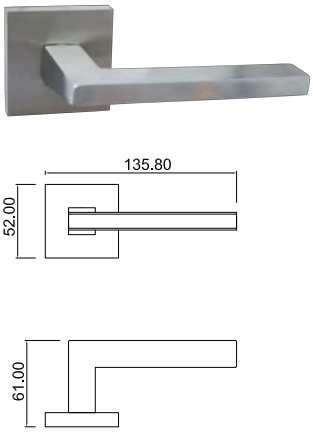

Maniglia su placca
Handle on plate

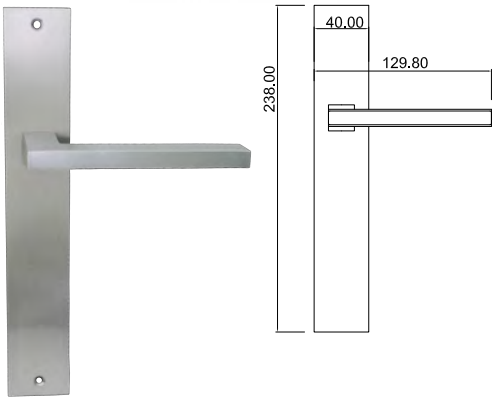

Maniglia per finestra
Window handle

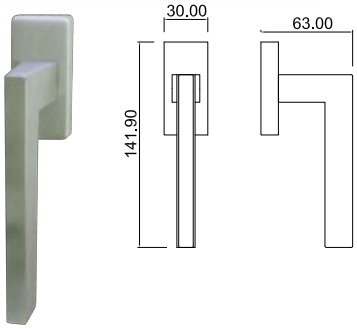

Finiture - finishing

Ottone Lucido Verniciato	Polished Brass
Cromo	Chrome
Cromo Satinato	Satin Chrome
Nichel Satinato Verniciato	Satin Nickel
Nero	Black
Bronzo Graffiato Opaco	Matt Bronze Scratched
Bronzo Anticato	Old Bronze
Rame - Rame Antico	Copper - Copper Antique

Prisma

Maniglia su rosetta
Handle on roses

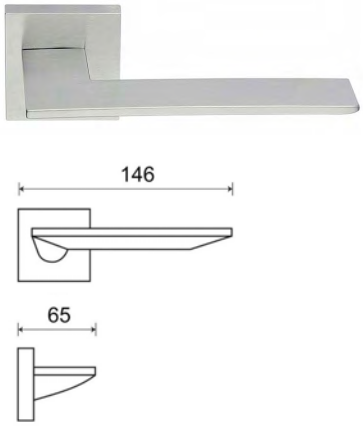

Maniglia per finestra
Window handle

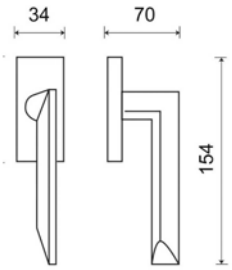

Finiture - finishing

Cromo
Cromo Satinato
Nichel Satinato Verniciato

Chrome
Satin Chrome
Satin Nickel

Flat

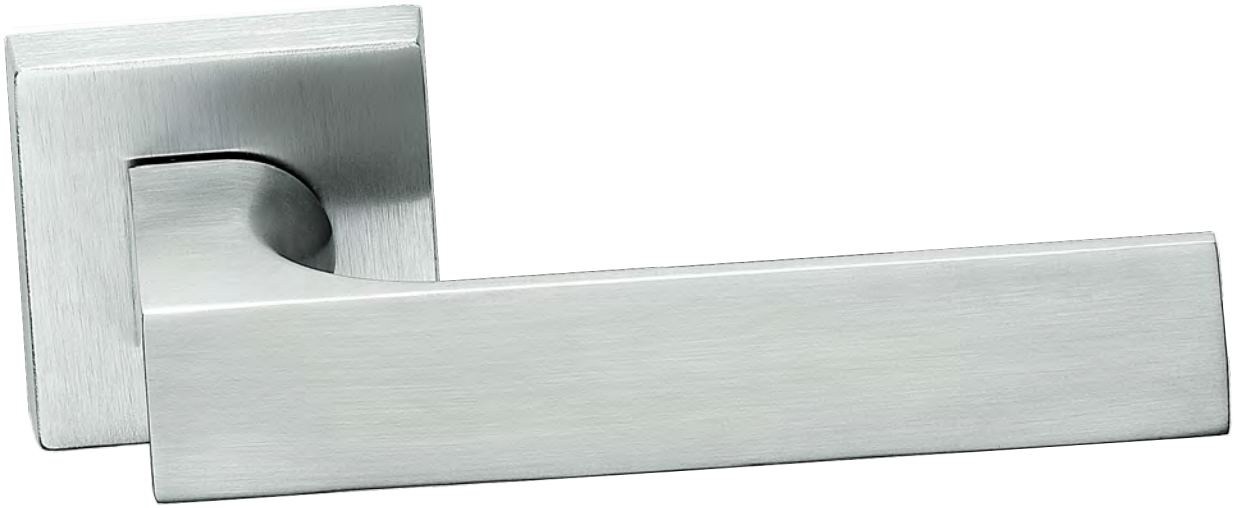

Maniglia su rosetta
Handle on roses

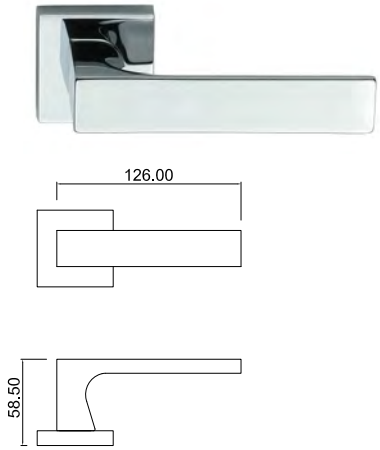

Maniglia su placca
Handle on plate

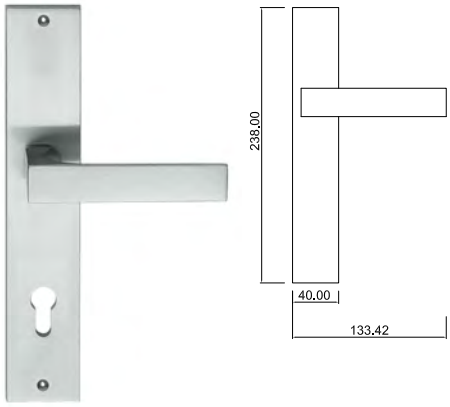

Maniglia per finestra
Window handle

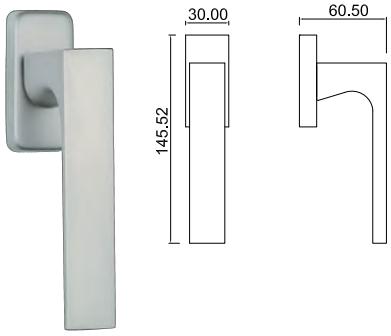

Finiture - finishing

Cromo	Chrome
Cromo Satinato	Satin Chrome
Nichel Satinato Verniciato	Satin Nickel
Nero	Black

Anemone

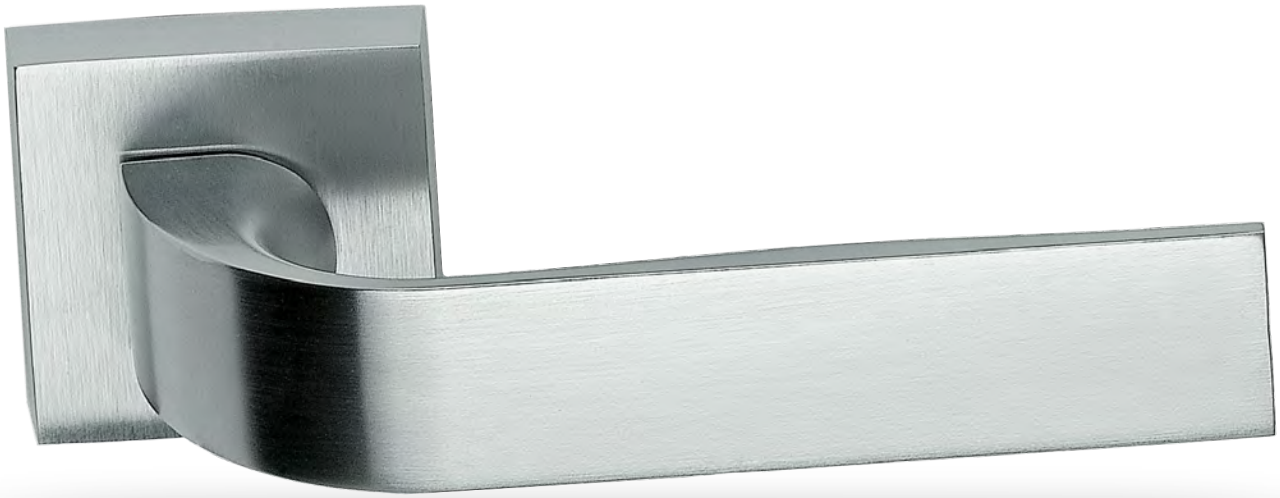

Maniglia su rosetta
Handle on roses

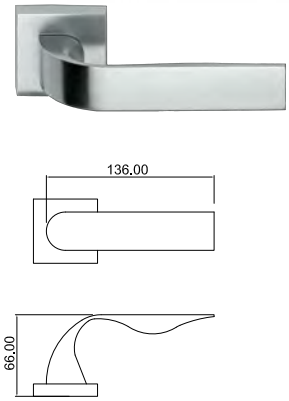

Maniglia per finestra
Window handle

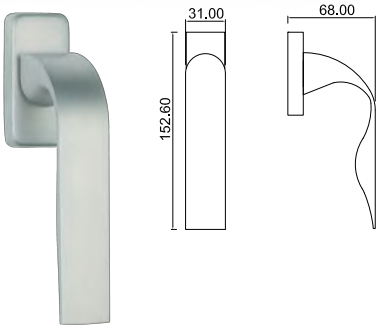

Finiture - finishing

Cromo	Chrome
Cromo Satinato	Satin Chrome
Nichel Satinato Verniciato	Satin Nickel
Nero	Black

Acacia

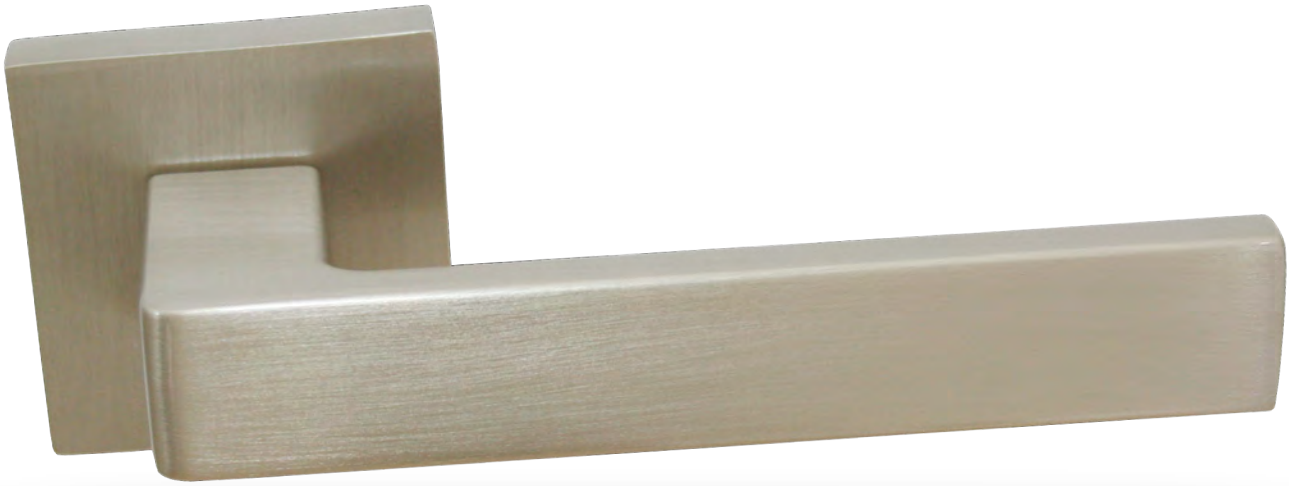

Maniglia su rosetta
Handle on roses

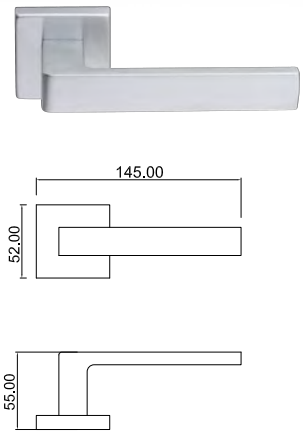

Maniglia su placca
Handle on plate

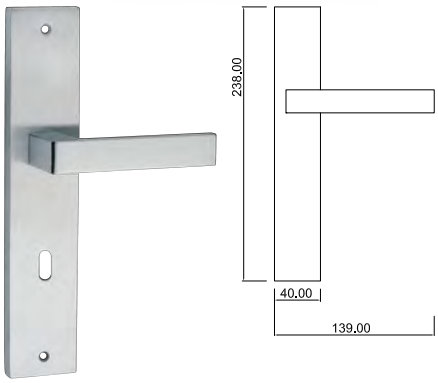

Maniglia per finestra
Window handle

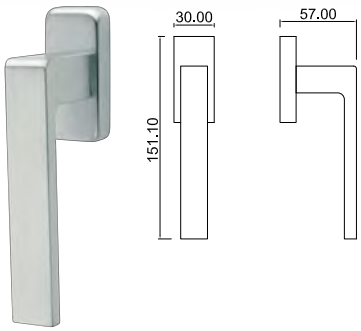

Finiture - finishing

Cromo
Cromo Satinato
Nichel Satinato Verniciato
Nero

Chrome
Satin Chrome
Satin Nickel
Black

Calendula

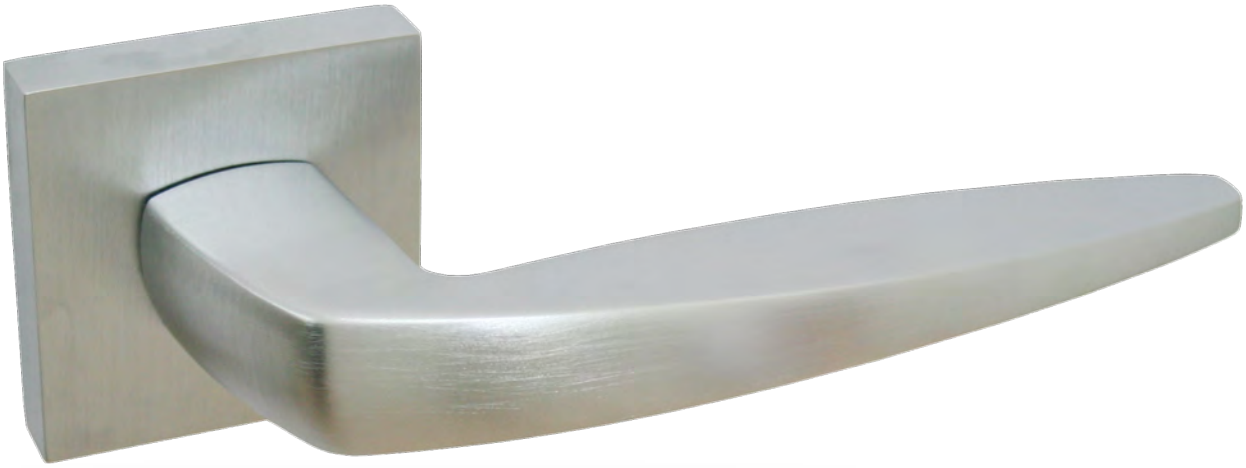

Maniglia su rosetta
Handle on roses

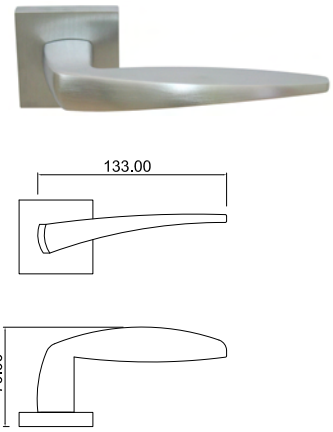

Maniglia su placca
Handle on plate

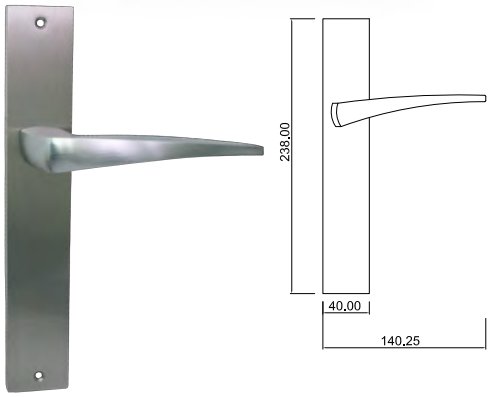

Maniglia per finestra
Window handle

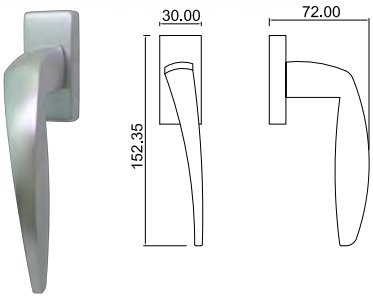

Finiture - finishing

Cromo
Cromo Satinato
Nichel Satinato Verniciato

Chrome
Satin Chrome
Satin Nickel

Olea

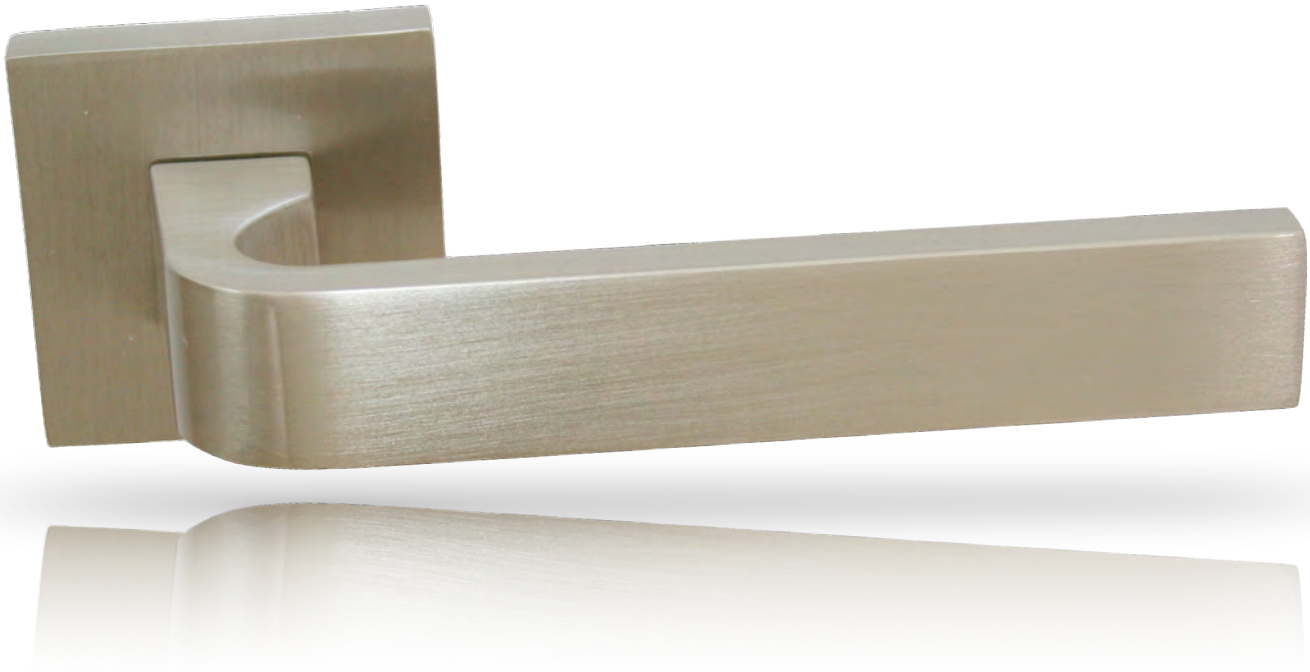

Maniglia su rosetta
Handle on roses

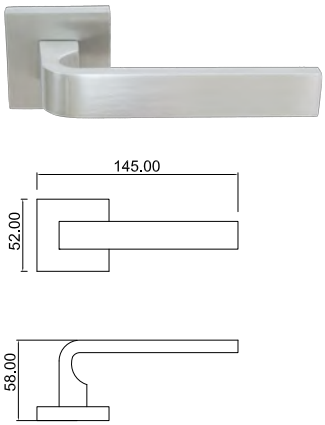

Maniglia su placca
Handle on plate

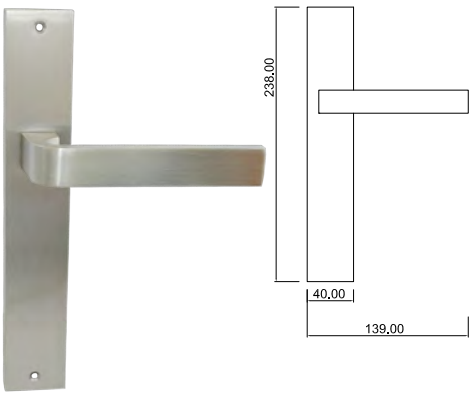

Maniglia per finestra
Window handle

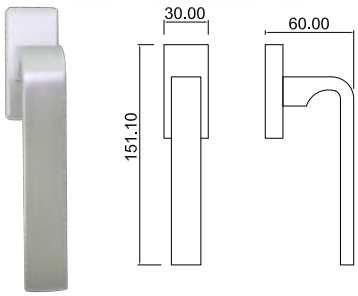

Finiture - finishing

Cromo	Chrome
Cromo Satinato	Satin Chrome
Nichel Satinato Verniciato	Satin Nickel
Nero	Black

Mentuccia

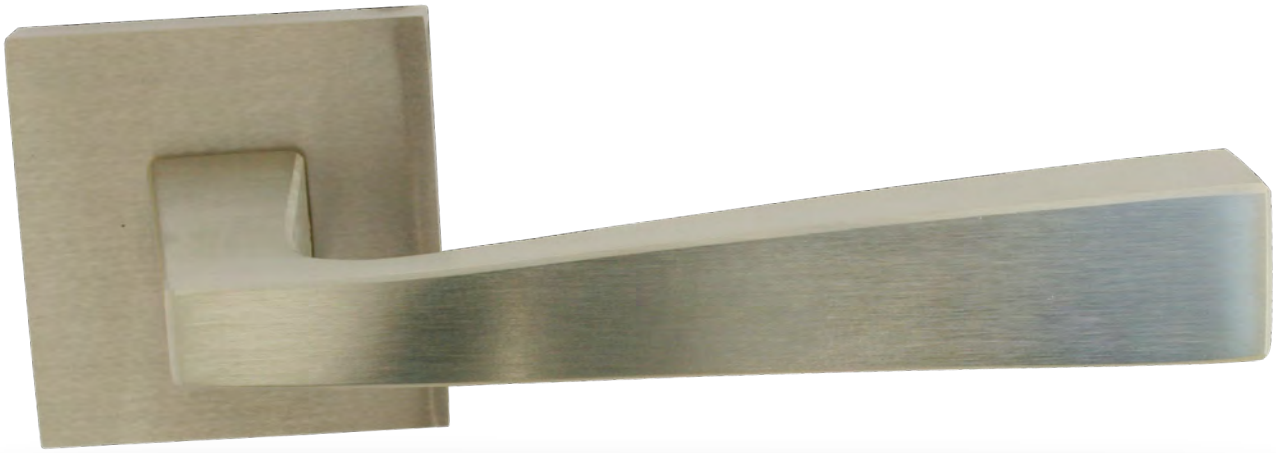

Maniglia su rosetta
Handle on roses

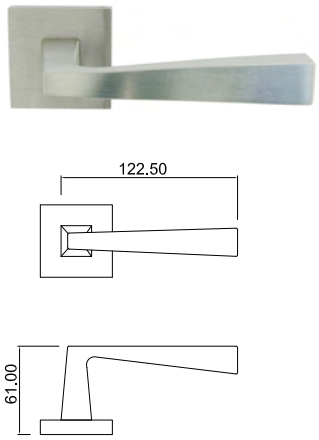

Maniglia su placca
Handle on plate

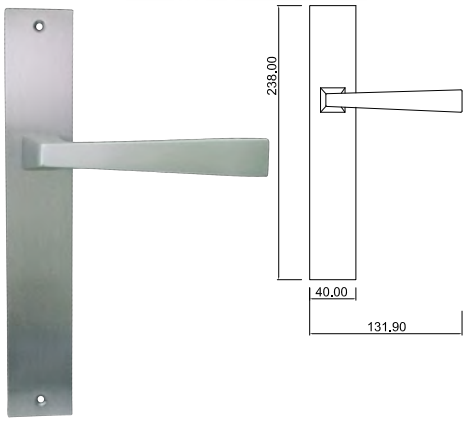

Maniglia per finestra
Window handle

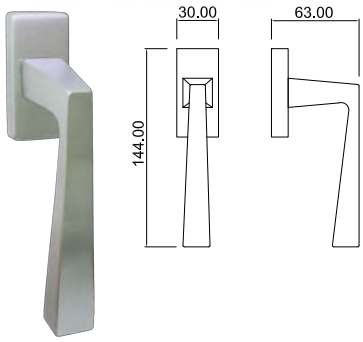

Finiture - finishing

Ottone Lucido Verniciato	Polished Brass
Cromo	Chrome
Cromo Satinato	Satin Chrome
Nichel Satinato Verniciato	Satin Nickel
Bronzo	Bronze
Nero	Black
Bronzo Graffiato Opaco	Matt Bronze Scratched
Bronzo Anticato	Old Bronze

Zinnia

Maniglia su rosetta
Handle on roses

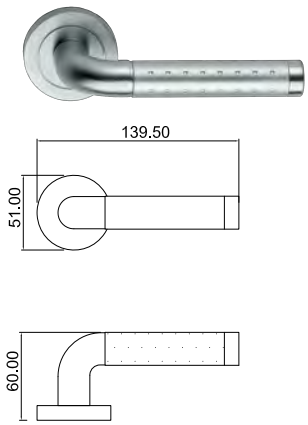

Maniglia per finestra
Window handle

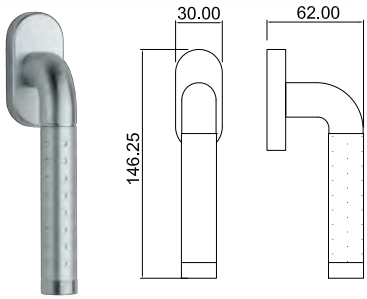

Finiture - finishing

Cromo - Cromo Satinato
Cromo Satinato - Cromo Satinato

Chrome - Satin Chrome
Satin Chrome - Satin Chrome

Starlight

Maniglia su rosetta
Handle on roses

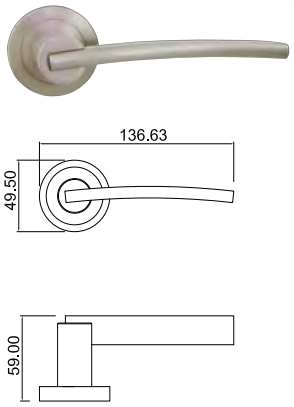

Maniglia su placca
Handle on plate

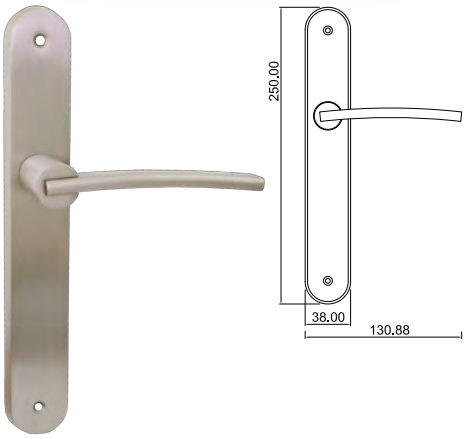

Maniglia per finestra
Window handle

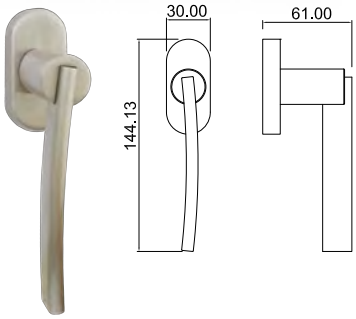

Finiture - finishing

Ottone Lucido Verniciato	Polished Brass
Cromo	Chrome
Cromo Satinato	Satin Chrome
Nichel Satinato Verniciato	Satin Nickel
Ottone Lucido Verniciato - Cromo	Polished Brass - Chrome
Cromo - Cromo SatinatO	Chrome - Satin Chrome
Nero - Bianco	Black - White
Rame - Rame Antico	Copper - Copper Antique

Forever

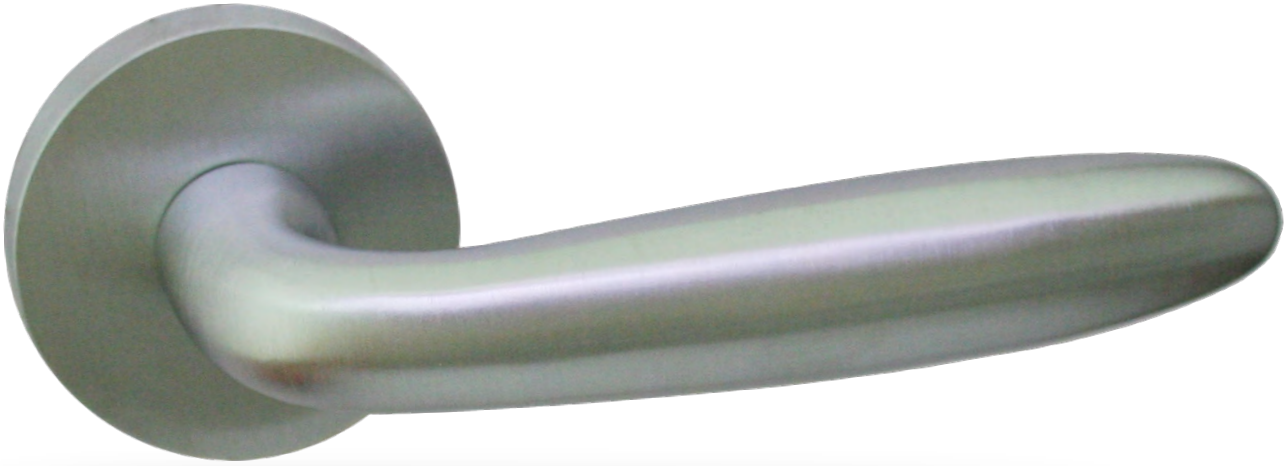

Maniglia su rosetta
Handle on roses

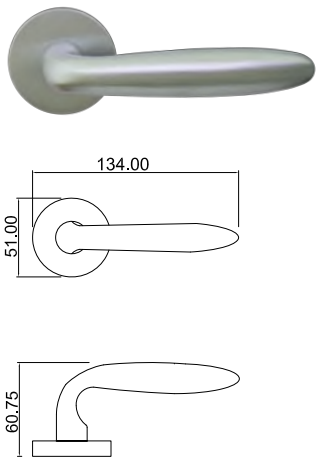

Maniglia su placca
Handle on plate

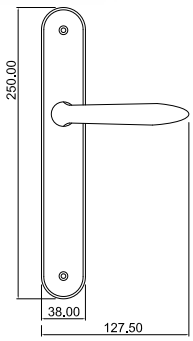

Maniglia per finestra
Window handle

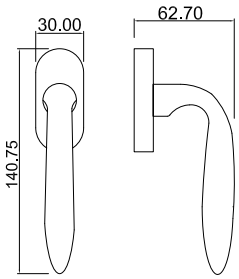

Finiture - finishing

Ottone Lucido Verniciato	Polished Brass
Cromo	Chrome
Cromo Satinato	Satin Chrome
Nichel Satinato Verniciato	Satin Nickel
Bronzo	Bronze
Nero	Black

Lavanda

Maniglia su rosetta
Handle on roses

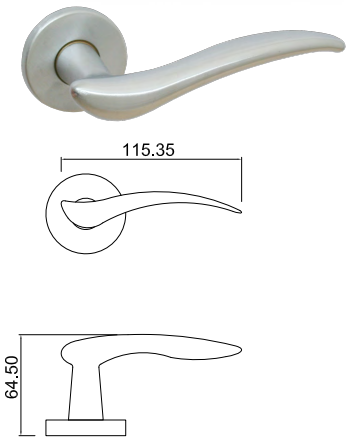

Maniglia su placca
Handle on plate

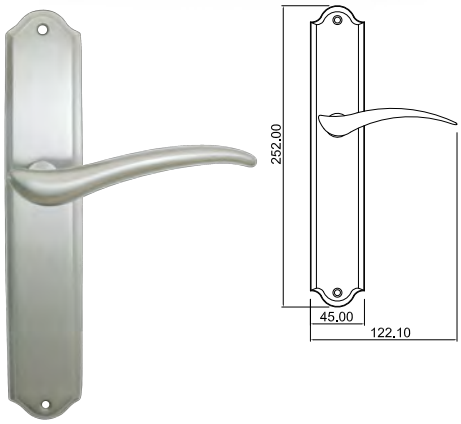

Maniglia per finestra
Window handle

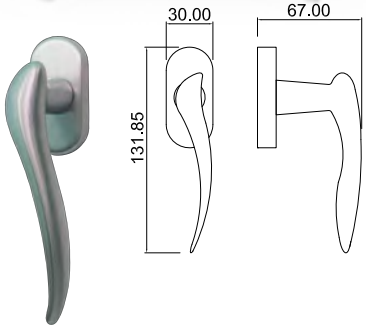

Finiture - finishing

Ottone Lucido Verniciato	*Polished Brass*
Cromo	*Chrome*
Cromo Satinato	*Satin Chrome*
Nichel Satinato Verniciato	*Satin Nickel*
Bronzo	*Bronze*
Nero	*Black*

Pervinca

Maniglia su rosetta
Handle on roses

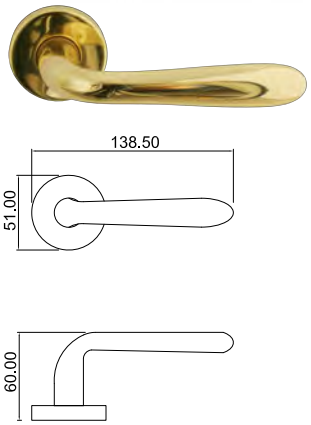

Maniglia su placca
Handle on plate

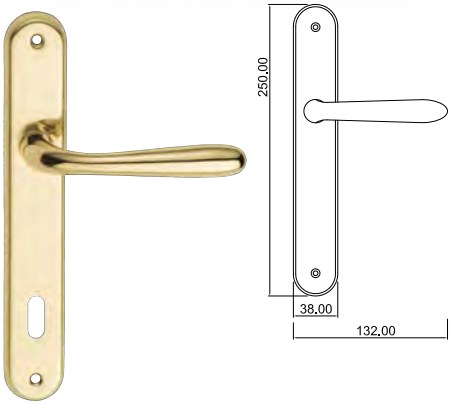

Maniglia per finestra
Window handle

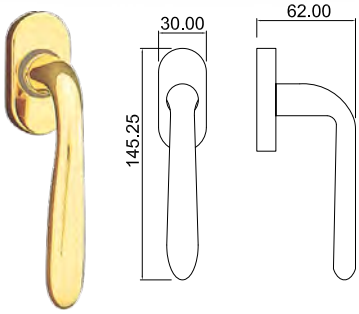

Finiture - finishing

Ottone Lucido Verniciato	Polished Brass
Cromo	Chrome
Cromo Satinato	Satin Chrome
Nichel Satinato Verniciato	Satin Nickel
Bronzo	Bronze
Nero	Black

Tagete

Maniglia su rosetta
Handle on roses

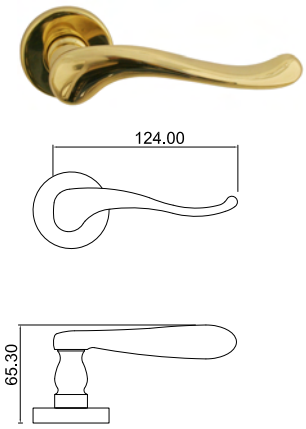

Maniglia su placca
Handle on plate

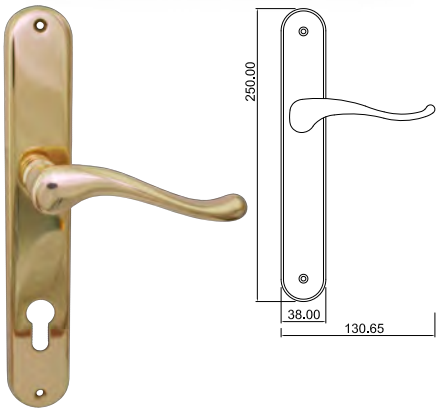

Maniglia per finestra
Window handle

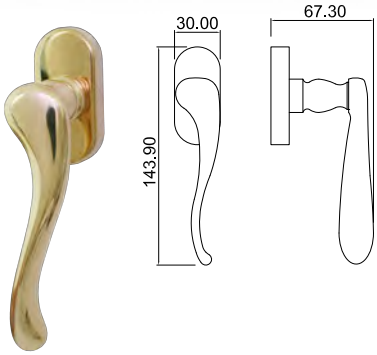

Finiture - finishing

Ottone Lucido Verniciato	Polished Brass
Cromo	Chrome
Cromo Satinato	Satin Chrome
Nichel Satinato Verniciato	Satin Nickel
Bronzo	Bronze
Nero	Black

Fresia

Maniglia su rosetta
Handle on roses

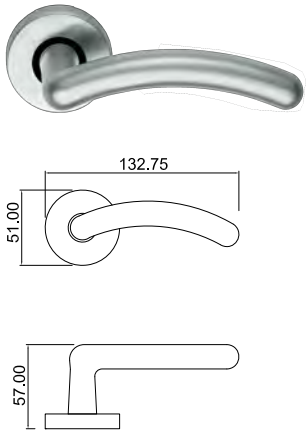

Maniglia su placca
Handle on plate

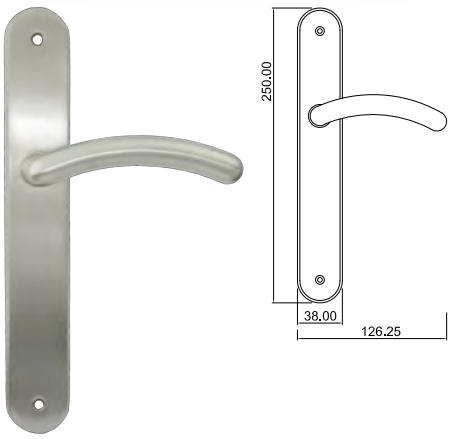

Maniglia per finestra
Window handle

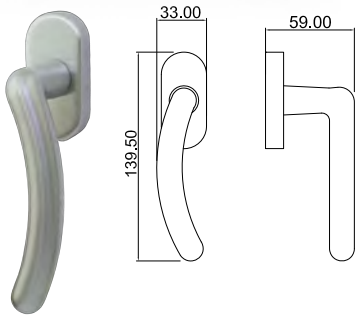

Finiture - finishing

Ottone Lucido Verniciato	Polished Brass
Cromo	Chrome
Cromo Satinato	Satin Chrome
Nichel Satinato Verniciato	Satin Nickel
Bronzo	Bronze
Nero	Black
Bronzo Graffiato Opaco	Matt Bronze Scratched
Bronzo Anticato	Old Bronze

Genziana

Maniglia su rosetta
Handle on roses

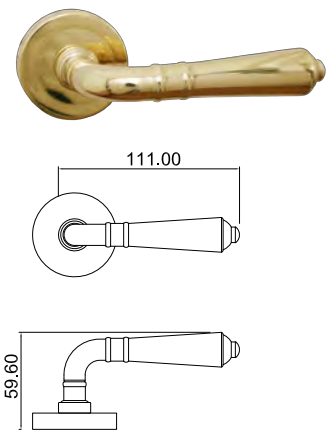

Maniglia su placca
Handle on plate

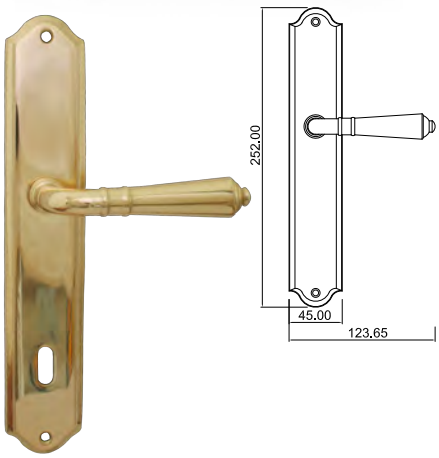

Maniglia per finestra
Window handle

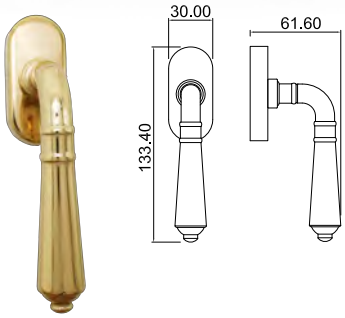

Finiture - finishing

Ottone Lucido Verniciato	*Polished Brass*
Cromo	*Chrome*
Cromo Satinato	*Satin Chrome*
Nichel Satinato Verniciato	*Satin Nickel*
Bronzo	*Bronze*
Nero	*Black*
Bronzo Graffiato Opaco	*Matt Bronze Scratched*
Bronzo Anticato	*Old Bronze*

Alba

Maniglia su rosetta
Handle on roses

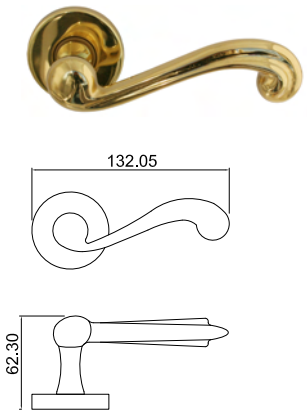

Maniglia su placca
Handle on plate

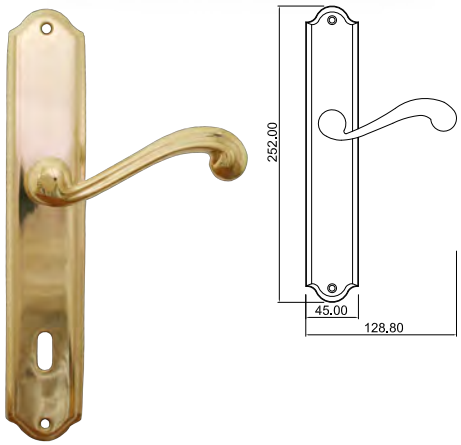

Maniglia per finestra
Window handle

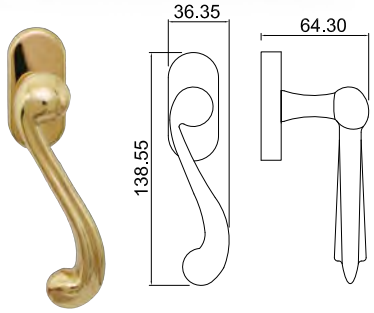

Finiture - finishing

Ottone Lucido Verniciato	*Polished Brass*
Cromo	*Chrome*
Cromo Satinato	*Satin Chrome*
Nichel Satinato Verniciato	*Satin Nickel*
Bronzo	*Bronze*
Nero	*Black*

Verbena

Maniglia su rosetta
Handle on roses

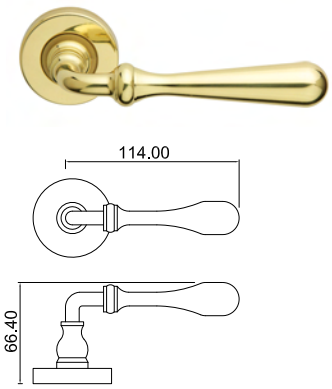

Maniglia su placca
Handle on plate

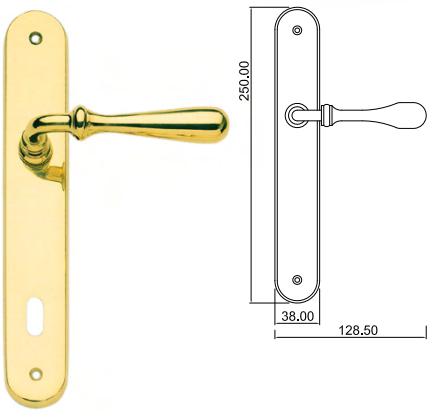

Maniglia per finestra
Window handle

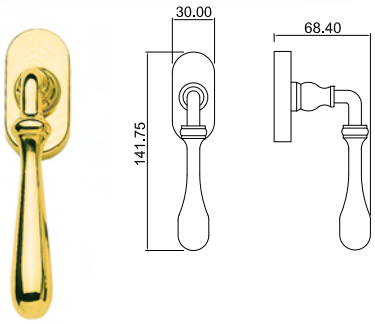

Finiture - finishing

Ottone Lucido Verniciato	Polished Brass
Cromo	Chrome
Cromo Satinato	Satin Chrome
Nichel Satinato Verniciato	Satin Nickel
Bronzo	Bronze
Nero	Black
Bronzo Graffiato Opaco	Matt Bronze Scratched
Bronzo Anticato	Old Bronze

Arum

Maniglia su rosetta
Handle on roses

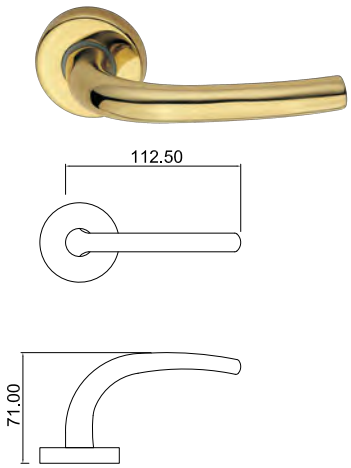

Maniglia su placca
Handle on plate

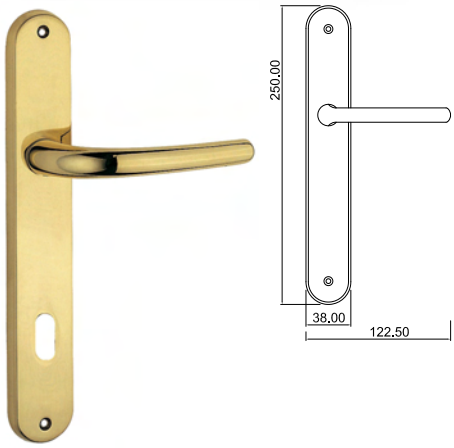

Maniglia per finestra
Window handle

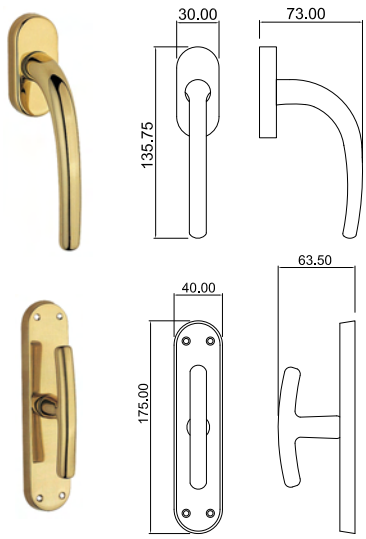

Finiture - finishing

Ottone Lucido Verniciato	Polished Brass
Cromo	Chrome
Cromo Satinato	Satin Chrome
Nichel Satinato Verniciato	Satin Nickel
Bronzo	Bronze
Nero	Black

Ginestra

Maniglia su rosetta
Handle on roses

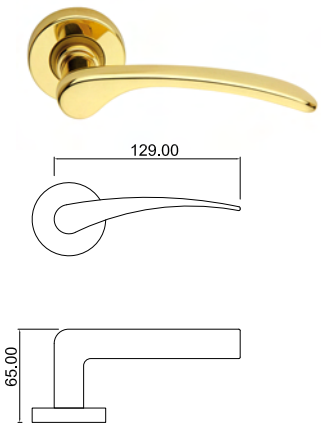

Maniglia su placca
Handle on plate

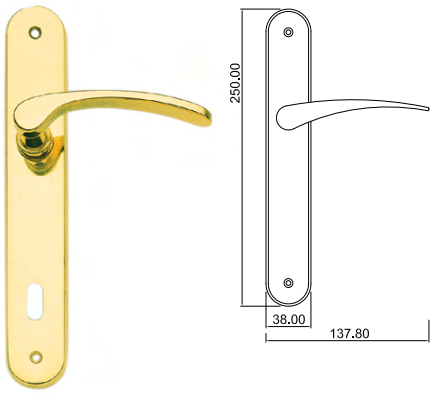

Maniglia per finestra
Window handle

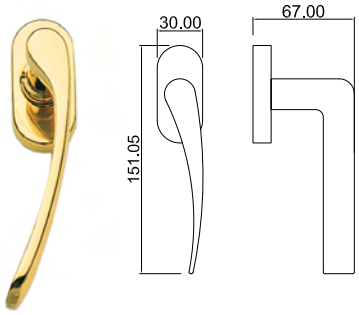

Finiture - finishing

Ottone Lucido Verniciato	Polished Brass
Cromo	Chrome
Cromo Satinato	Satin Chrome
Nichel Satinato Verniciato	Satin Nickel
Bronzo	Bronze
Nero	Black
Bronzo Graffiato Opaco	Matt Bronze Scratched
Bronzo Anticato	Old Bronze

Fiordaliso

Maniglia su rosetta
Handle on roses

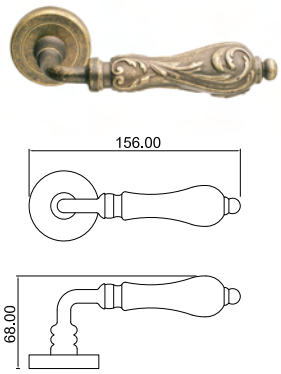

Maniglia su placca
Handle on plate

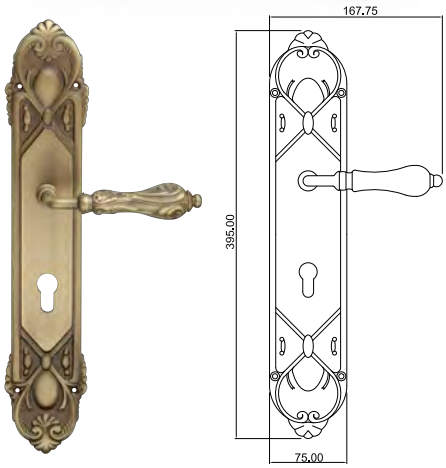

Maniglia per finestra
Window handle

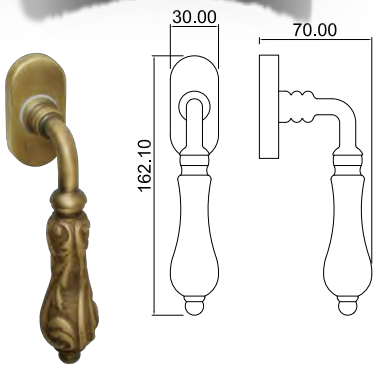

Finiture - finishing

Oro Antico

Gold Antique

Achillea

Maniglia su rosetta
Handle on roses

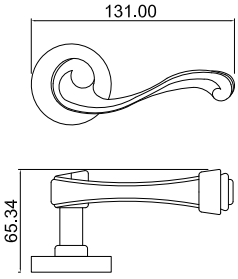

Maniglia su placca
Handle on plate

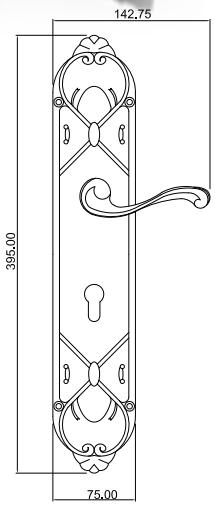

Maniglia per finestra
Window handle

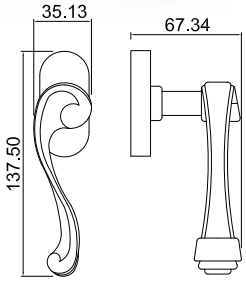

Finiture - finishing

Oro Antico

Gold Antique

Dime

Maniglia su rosetta
Handle on roses

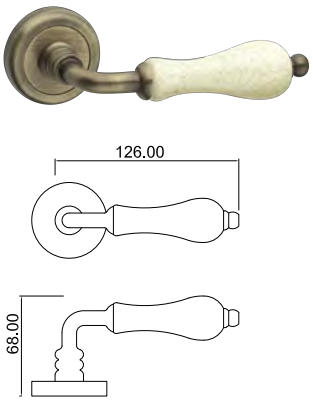

Maniglia su placca
Handle on plate

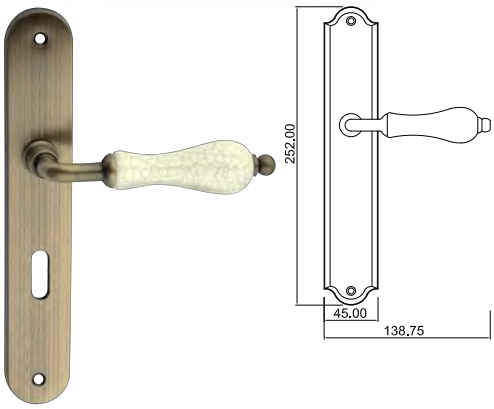

Maniglia per finestra
Window handle

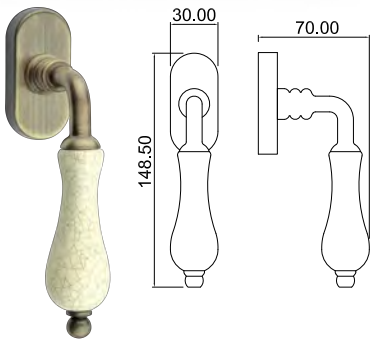

Finiture - finishing

Ottone Lucido Verniciato	*Polished Brass*
Cromo	*Chrome*
Cromo Satinato	*Satin Chrome*
Nichel Satinato Verniciato	*Satin Nickel*
Bronzo	*Bronze*
Nero	*Black*
Bronzo Graffiato Opaco	*Matt Bronze Scratched*

Abelia

Legno - Wood
Palissandro
Rovere

Maniglia su rosetta
Handle on roses

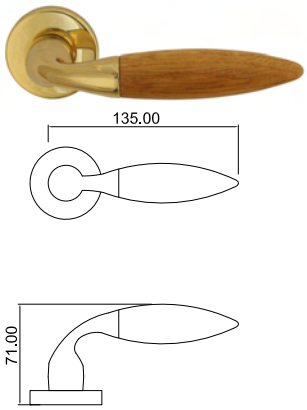

Maniglia su placca
Handle on plate

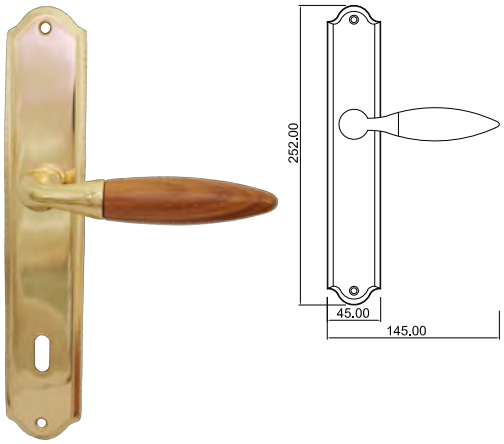

Maniglia per finestra
Window handle

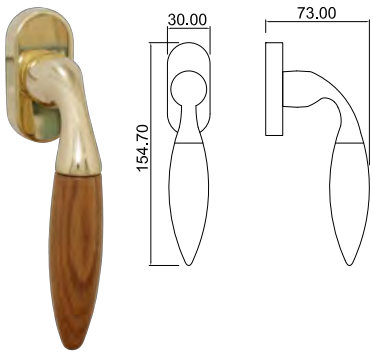

Finiture - finishing

Ottone Lucido Verniciato	*Polished Brass*
Cromo	*Chrome*
Cromo Satinato	*Satin Chrome*
Nichel Satinato Verniciato	*Satin Nickel*
Bronzo	*Bronze*
Nero	*Black*

Pesca

102 DK

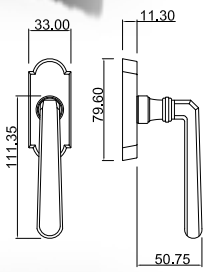

103 KFT

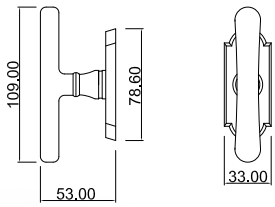

104 KF0

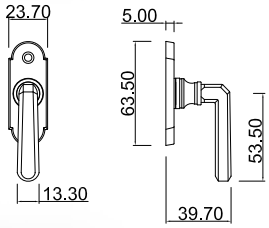

101 FT

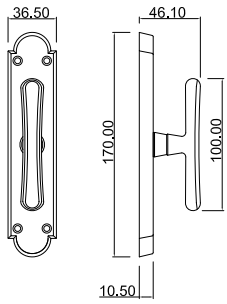

Finiture - finishing

Ottone Lucido Verniciato	*Polished Brass*
Cromo	*Chrome*
Cromo Satinato	*Satin Chrome*
Bronzo Graffiato Opaco	*Matt Bronze Scratched*
Bronzo Graffiato Lucido	*Bronze Scratched*
Bronzo Anticato	*Old Bronze*
Pvd	*Pvd*

Alt Wien

202 DK

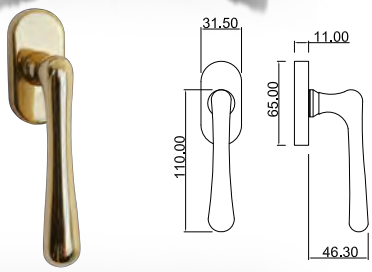

203 KFT

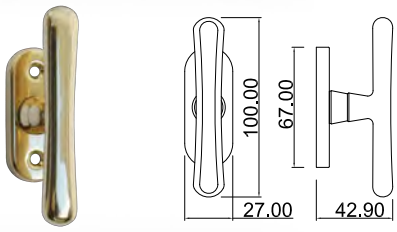

204 KF0

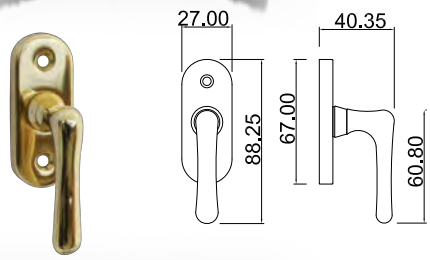

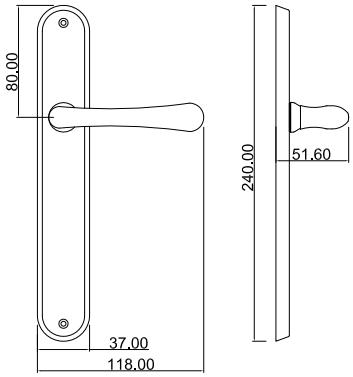

201 FT

Finiture - finishing

Ottone Lucido Verniciato	*Polished Brass*
Cromo	*Chrome*
Cromo Satinato	*Satin Chrome*
Bronzo Graffiato Opaco	*Matt Bronze Scratched*
Bronzo Graffiato Lucido	*Bronze Scratched*
Bronzo Anticato	*Old Bronze*
Pvd	*Pvd*

Elegant

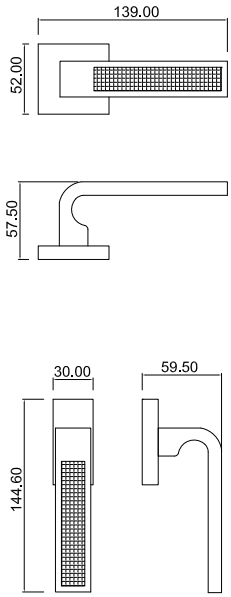

Finiture - finishing

Cromo Chrome

Viola

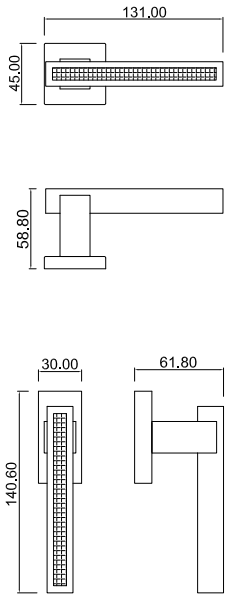

Finiture - finishing

Cromo Chrome

Begonia

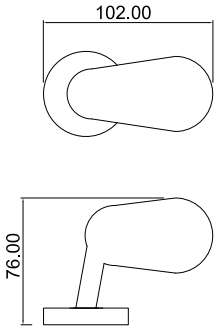

Finiture - finishing

Ottone Lucido Verniciato	*Polished Brass*
Cromo	*Chrome*
Cromo Satinato	*Satin Chrome*
Nichel Satinato Verniciato	*Satin Nickel*
Bronzo Graffiato Opaco	*Matt Bronze Scratched*
Bronzo Anticato	*Old Bronze*

Pilea

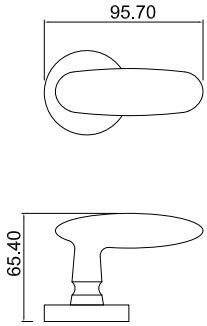

Finiture - finishing

Ottone Lucido Verniciato	*Polished Brass*
Cromo	*Chrome*
Cromo Satinato	*Satin Chrome*
Nichel Satinato Verniciato	*Satin Nickel*
Bronzo Graffiato Opaco	*Matt Bronze Scratched*
Bronzo Anticato	*Old Bronze*

Story

Maniglia su rosetta
Handle on roses

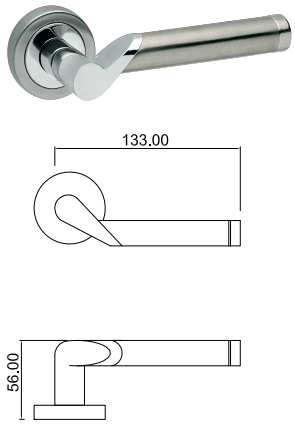

Maniglia su placca
Handle on plate

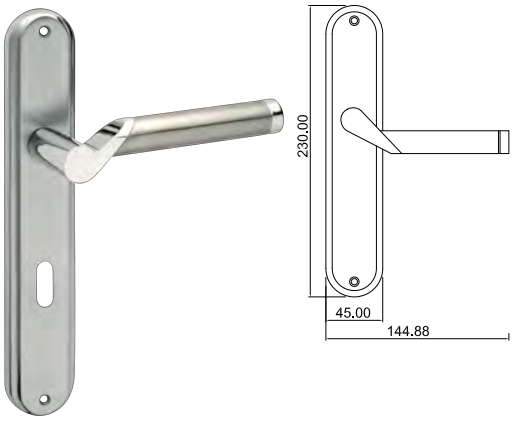

Maniglia per finestra
Window handle

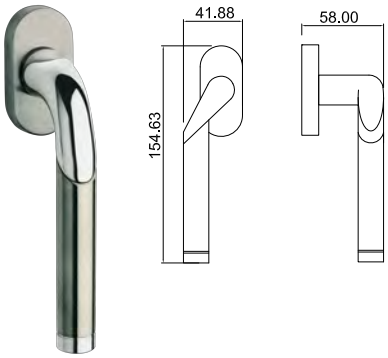

Finiture - finishing

Acciaio Lucido - Acciaio Satinato *Polished/Satin Stainless Steel*

Vital

Maniglia su rosetta
Handle on roses

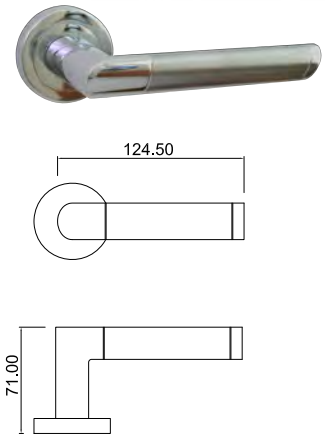

Maniglia su placca
Handle on plate

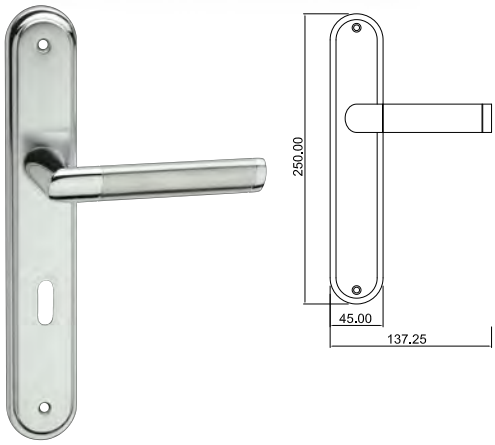

Maniglia per finestra
Window handle

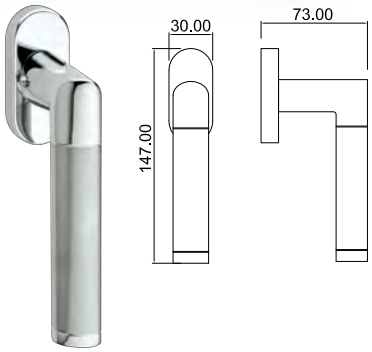

Finiture - finishing

Acciaio Lucido - Acciaio Satinato *Polished/Satin Stainless Steel*

Rocky

Maniglia su rosetta
Handle on roses

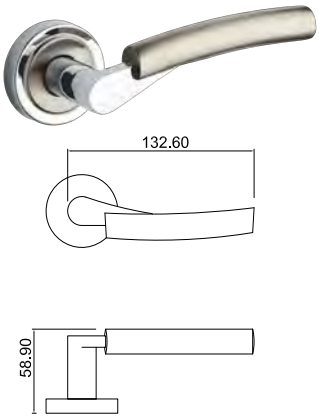

Maniglia su placca
Handle on plate

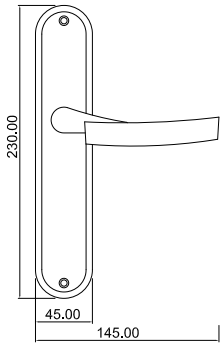

Maniglia per finestra
Window handle

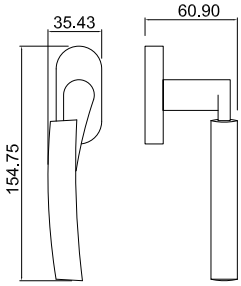

Finiture - finishing

Acciaio Lucido - Acciaio Satinato *Polished/Satin Stainless Steel*

Rosa

Maniglia su rosetta
Handle on roses

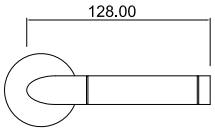

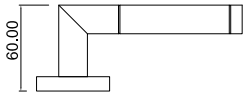

Maniglia per finestra
Window handle

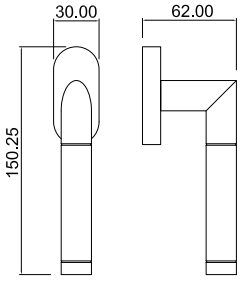

Finiture - finishing

Acciaio Lucido - Acciaio Satinato

Polished/Satin Stainless Steel

Primula

Maniglia su rosetta
Handle on roses

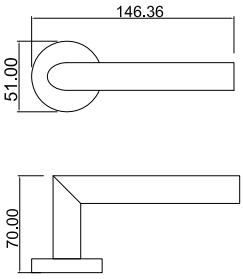

Maniglia per finestra
Window handle

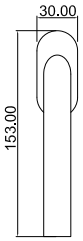

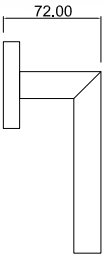

Finiture - finishing

Acciaio Satinato — *Satin Stainless Steel*

Mimosa

Maniglia su rosetta
Handle on roses

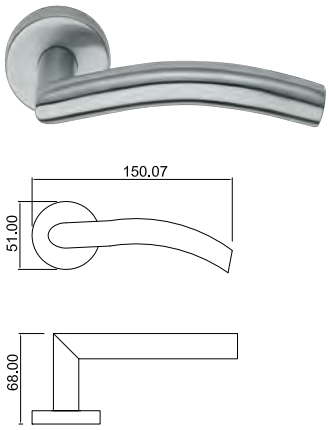

Maniglia per finestra
Window handle

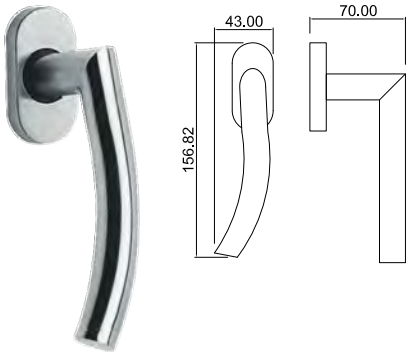

Finiture - finishing

Acciaio Satinato — *Satin Stainless Steel*

Orion

Maniglia su rosetta
Handle on roses

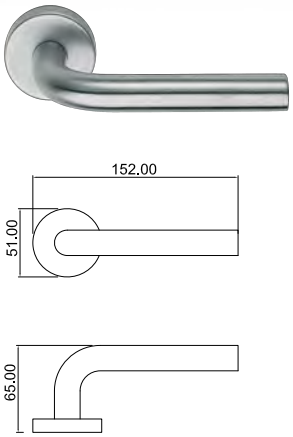

Maniglia per finestra
Window handle

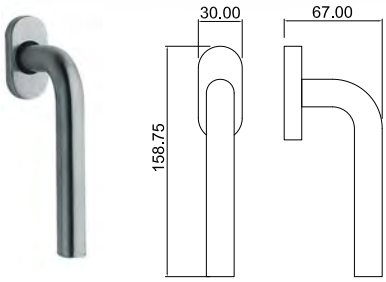

Finiture - finishing

Acciaio Satinato

Satin Stainless Steel

London

Maniglia su rosetta
Handle on roses

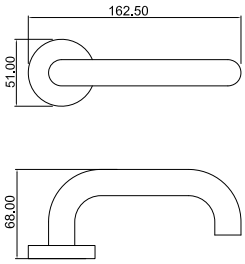

Maniglia per finestra
Window handle

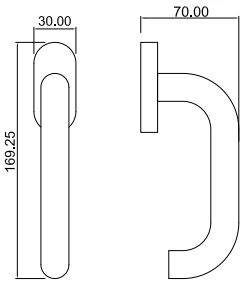

Finiture - finishing

Acciaio Satinato

Satin Stainless Steel

Gerbera

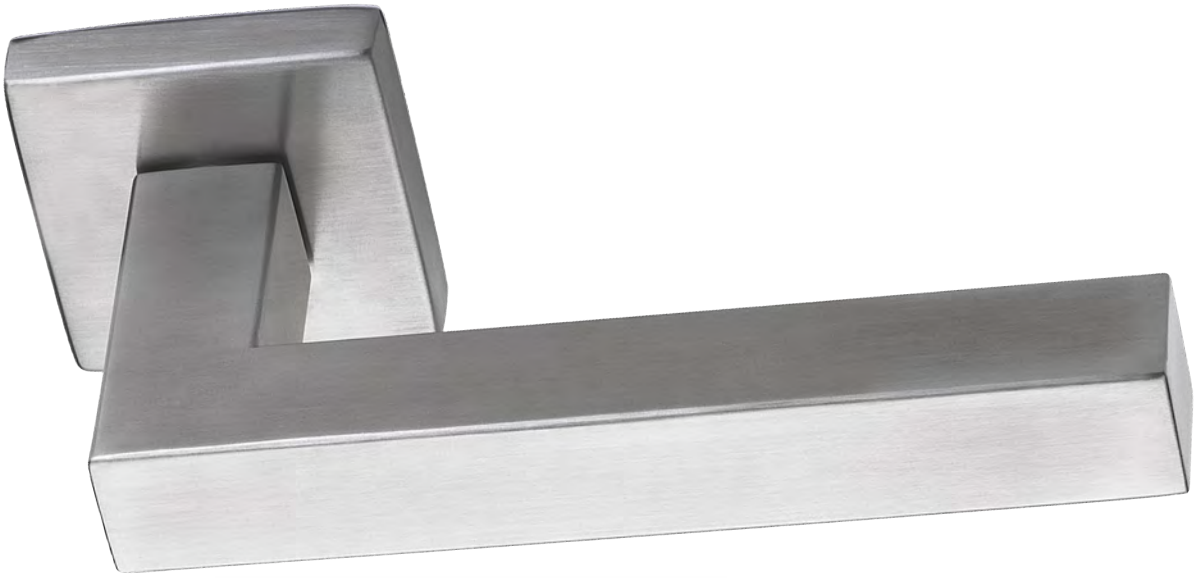

Maniglia su rosetta
Handle on roses

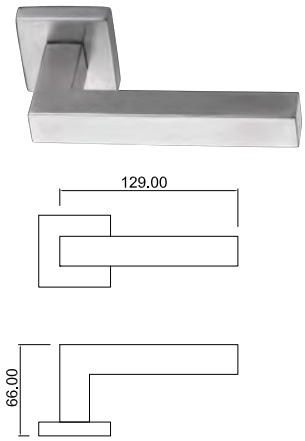

Maniglia per finestra
Window handle

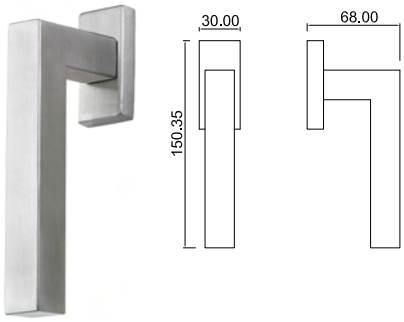

Finiture - finishing

Acciaio Satinato

Satin Stainless Steel

Ciclamino

MANIGLIONI

PULL-HANDLES

MT4067

int. 200mm - 300mm - 400mm - 500mm

Finiture - finishing

Cromo
Cromo Satinato

Chrome
Satin Chrome

MT4068

int. 223mm

Finiture - finishing

Cromo
Cromo Satinato

Chrome
Satin Chrome

MT4066

int. 240mm

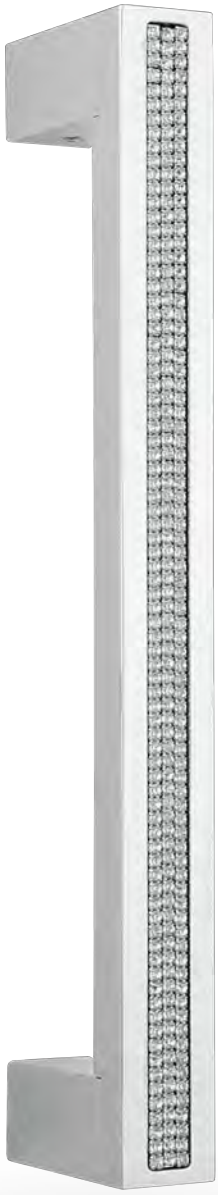

MT4069

int. 200mm

Finiture - finishing

Ottone Lucido Vern.
Cromo Satinato
Bronzo Graffiato

Polished Brass
Satin Chrome
Matt Bronze

Finiture - finishing

Cromo

Chrome

MT4079

int. 195mm

Finiture - finishing

Ottone Lucido Verniciato	Polished Brass
Cromo	Chrome
Cromo Satinato	Satin Chrome
Nichel Satinato Verniciato	Satin Nickel
Bronzo Graffiato Opaco	Matt Bronze Scratched
Bronzo Anticato	Old Bronze
Pvd	Pvd

MT4080

int. 240mm

Finiture - finishing

Ottone Lucido Verniciato	Polished Brass
Cromo	Chrome
Cromo Satinato	Satin Chrome
Nichel Satinato Verniciato	Satin Nickel
Bronzo Graffiato Opaco	Matt Bronze Scratched
Bronzo Anticato	Old Bronze
Pvd	Pvd

MT4063

int. 200mm

Finiture - finishing

Ottone Lucido Verniciato
Bronzo Graffiato
Pvd

Polished Brass
Matt Bronze
Pvd

MT4064

int. 200mm

Finiture - finishing

Ottone Lucido Verniciato
Bronzo Graffiato
Pvd

Polished Brass
Matt Bronze
Pvd

MT4065

int. 225mm

Finiture - finishing

Ottone Lucido Verniciato
Cromo Satinato
Bronzo Anticato

Polished Brass
Satin Chrome
Old Bronze

MT4070

int. 220mm

Finiture - finishing

Ottone Lucido Verniciato
Bronzo Graffiato Opaco
Bronzo Anticato

Polished Brass
Matt Bronze Scratched
Old Bronze

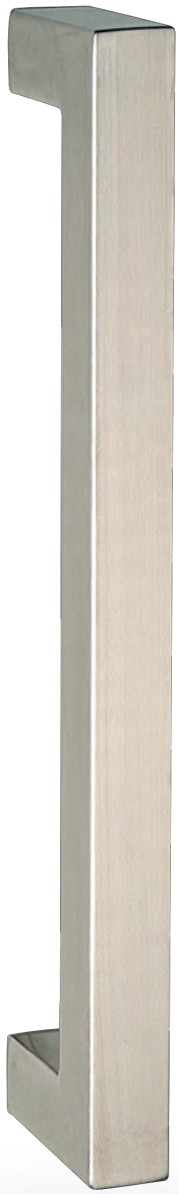

MT4072

int. 200mm - 300mm - 600mm - 900mm - 1200mm

25x25mm

Finiture - finishing

Acciaio Satinato — Satin Stainless Steel

MT4071

int. 210mm - 400mm - 600mm

25x25mm

Finiture - finishing

Acciaio Satinato — Satin Stainless Steel

MT4077

int. 210mm - 300mm - 400mm - 600mm - 700mm

int. 900mm - 1300mm - 1500mm - 1800mm

∅30mm

Finiture - finishing

Acciaio Satinato — Satin Stainless Steel

MT4078

int. 210mm - 300mm - 400mm - 600mm - 700mm

int. 900mm - 1300mm - 1500mm - 1800mm

∅30mm

Finiture - finishing

Acciaio Satinato — Satin Stainless Steel

MT4073

Acciaio Satinato
Satin Stainless Steel

∅20mm
Int. 200-300-500-900-1300mm

MT4074

Acciaio Satinato
Satin Stainless Steel

∅25mm
Int. 200-300-400-600-700-900-1300mm

MT4075

Acciaio Satinato
Satin Stainless Steel

∅20mm
Int. 200mm

MT4076

Acciaio Satinato
Satin Stainless Steel

∅25mm
Int. 200-300-600-900-1200mm

MT4028

Acciaio Satinato
Satin Stainless Steel

∅32mm - 350mm

MT4029

Acciaio Satinato
Satin Stainless Steel

∅32mm - 350mm

MT4030

Acciaio Satinato
Satin Stainless Steel

∅32mm - 350mm

MT4031

Acciaio Satinato
Satin Stainless Steel

∅32mm - 350mm

ACCESSORI PER PORTE E FINESTRE SCORREVOLI

ACCESSORIES FOR SLIDING DOORS AND WINDOWS

Maniglione per porte alzanti scorrevoli - Sliding door pull handle

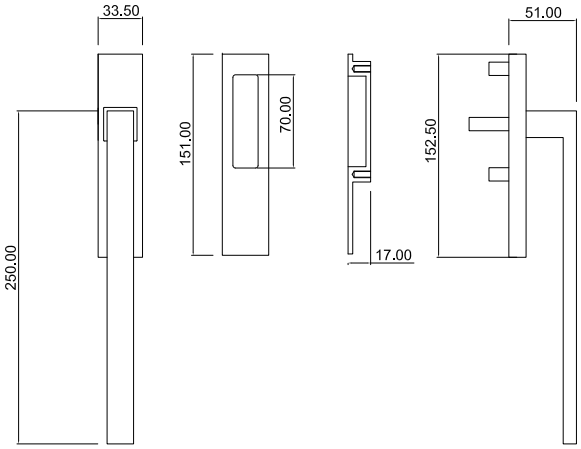

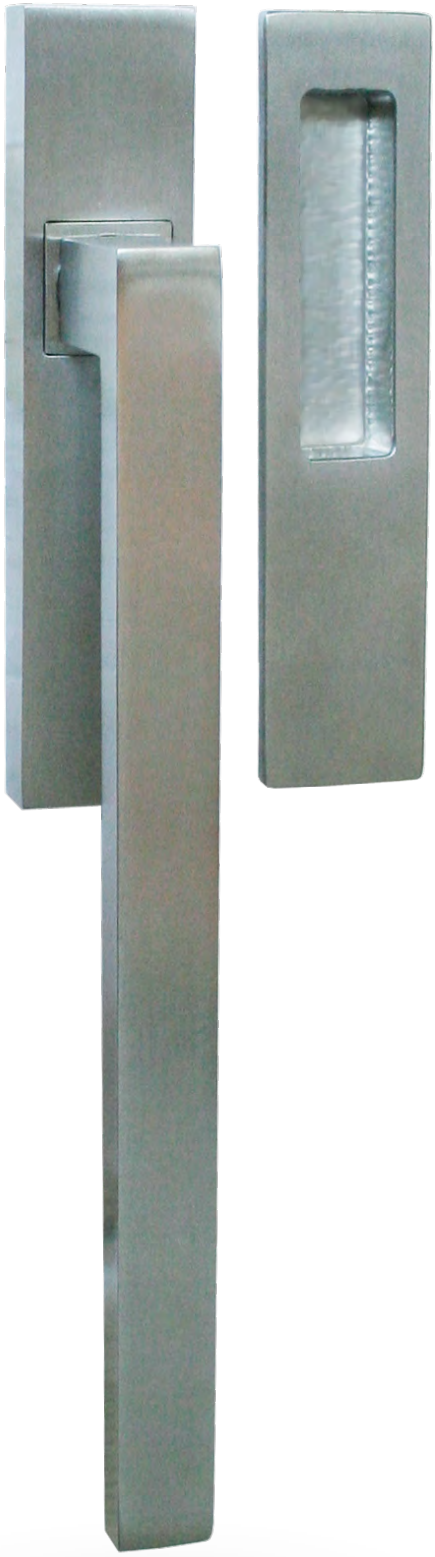

AS1102

Finiture - finishing

Ottone Lucido Verniciato	*Polished Brass*
Cromo	*Chrome*
Cromo Satinato	*Satin Chrome*
Nichel Satinato Verniciato	*Satin Nickel*
Bronzo Graffiato Opaco	*Matt Bronze Scratched*
Bronzo Anticato	*Old Bronze*

Maniglione per porte alzanti scorrevoli - Sliding door pull handle

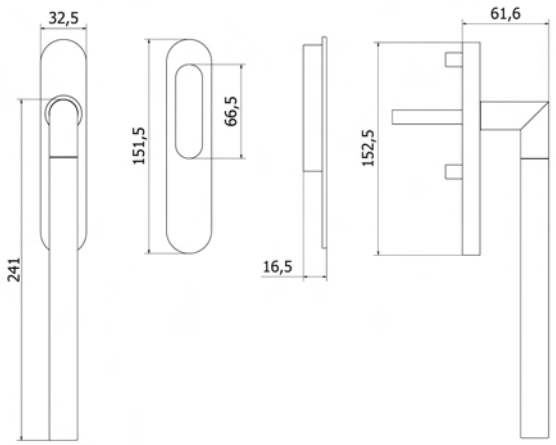

AS1104

Finiture - finishing

Ottone Lucido Verniciato	*Polished Brass*
Cromo	*Chrome*
Cromo Satinato	*Satin Chrome*
Nichel Satinato Verniciato	*Satin Nickel*
Bronzo Graffiato Opaco	*Matt Bronze Scratched*
Bronzo Anticato	*Old Bronze*

Maniglione per porte alzanti scorrevoli - Sliding door pull handle

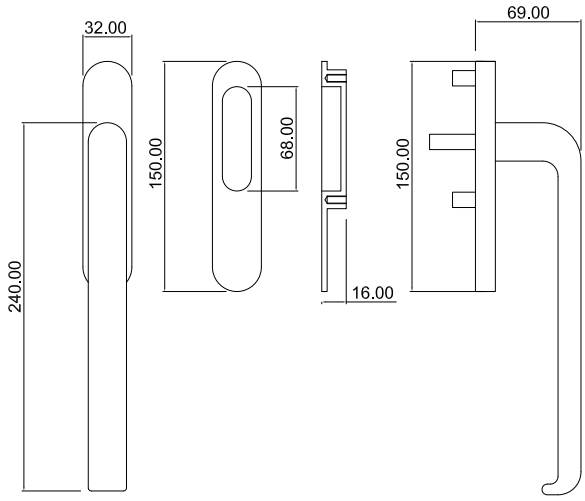

AS1101

Finiture - finishing

Ottone Lucido Verniciato	*Polished Brass*
Cromo	*Chrome*
Cromo Satinato	*Satin Chrome*
Nichel Satinato Verniciato	*Satin Nickel*
Bronzo Graffiato Opaco	*Matt Bronze Scratched*
Bronzo Anticato	*Old Bronze*
Pvd	*Pvd*

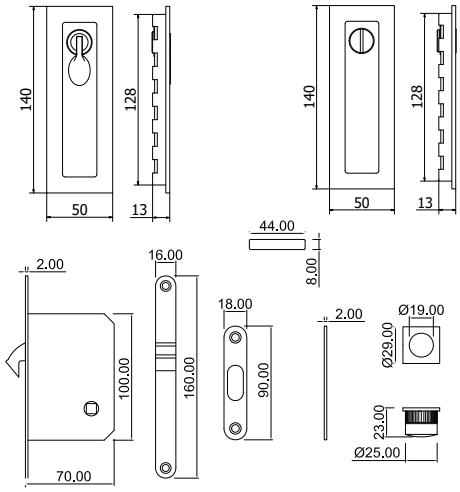

Ottone Lucido Verniciato
Cromo
Cromo Satinato
Bronzo Graffiato

Finiture
Finishing

Polished Brass
Chrome
Satin Chrome
Bronze Scratched

NS4744-WC

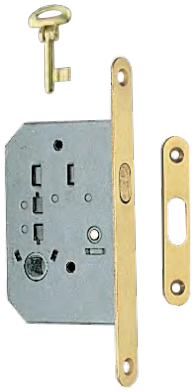

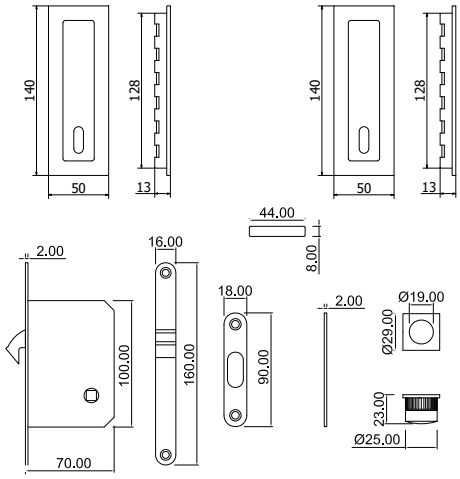

Ottone Lucido Verniciato
Cromo
Cromo Satinato
Bronzo Graffiato

Finiture
Finishing

Polished Brass
Chrome
Satin Chrome
Bronze Scratched

NS4744-FN

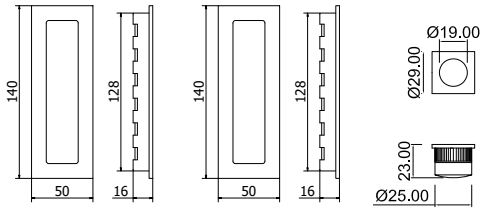

Ottone Lucido Verniciato
Cromo
Cromo Satinato
Bronzo Graffiato

Finiture
Finishing

Polished Brass
Chrome
Satin Chrome
Bronze Scratched

NS4744

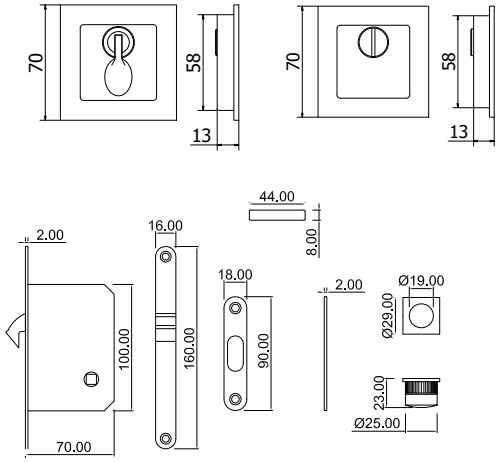

Ottone Lucido Verniciato
Cromo
Cromo Satinato
Bronzo Graffiato

Finiture
Finishing

Polished Brass
Chrome
Satin Chrome
Bronze Scratched

NS4745-WC

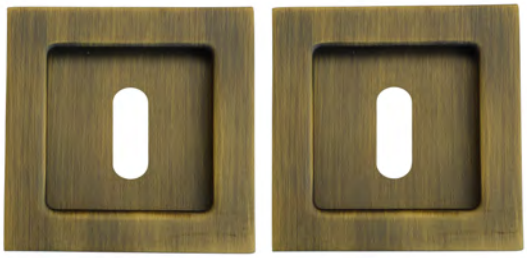

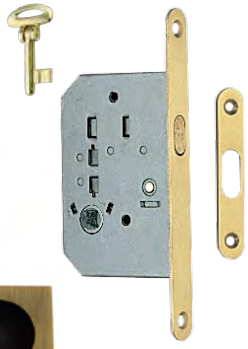

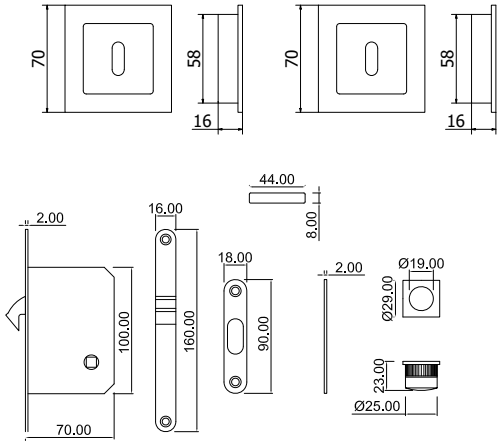

Ottone Lucido Verniciato
Cromo
Cromo Satinato
Bronzo Graffiato

Finiture
Finishing

Polished Brass
Chrome
Satin Chrome
Bronze Scratched

NS4745-FN

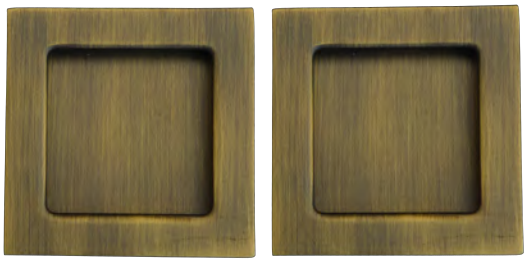

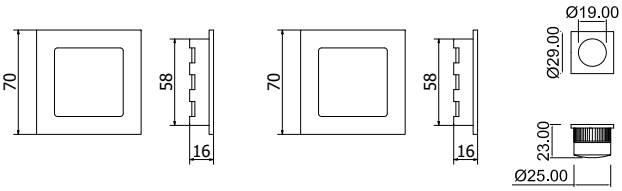

Ottone Lucido Verniciato
Cromo
Cromo Satinato
Bronzo Graffiato

Finiture
Finishing

Polished Brass
Chrome
Satin Chrome
Bronze Scratched

NS4745

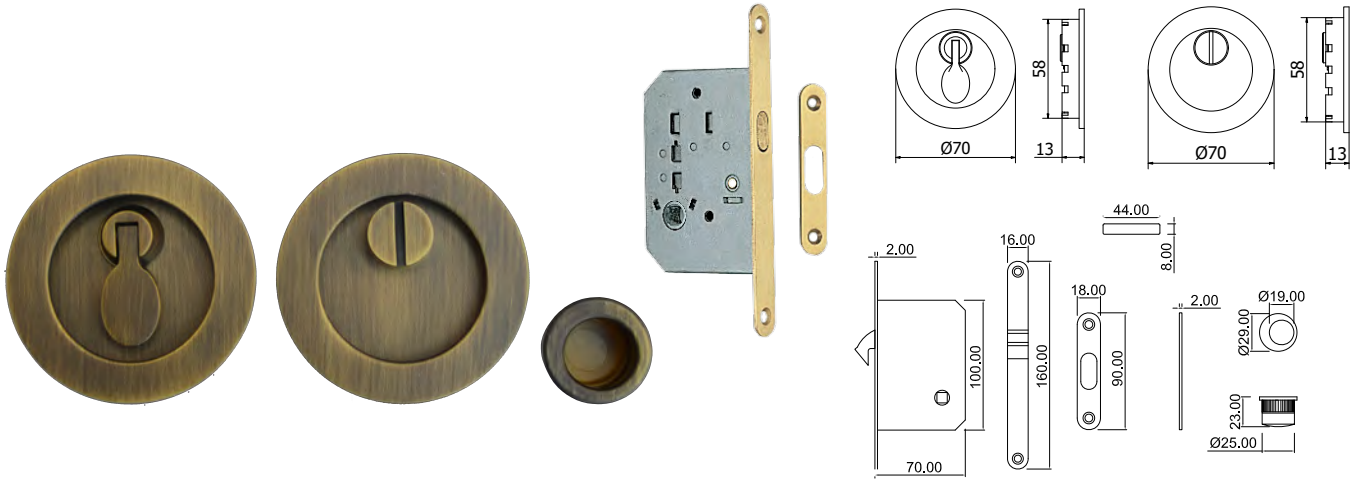

Ottone Lucido Verniciato *Cromo* *Cromo Satinato* *Bronzo Graffiato*	***Finiture Finishing***	*Polished Brass* *Chrome* *Satin Chrome* *Bronze Scratched*	***NS4746-WC***

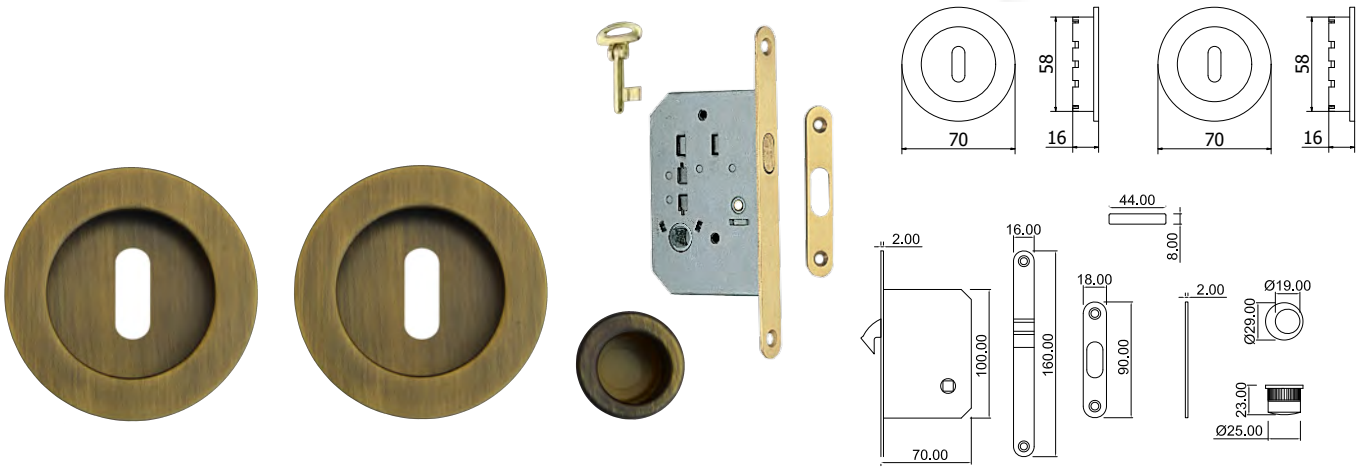

Ottone Lucido Verniciato *Cromo* *Cromo Satinato* *Bronzo Graffiato*	***Finiture Finishing***	*Polished Brass* *Chrome* *Satin Chrome* *Bronze Scratched*	***NS4746-FN***

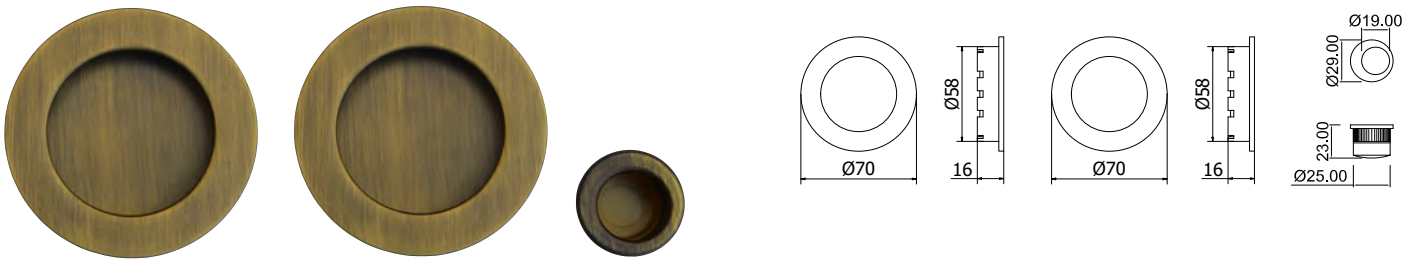

Ottone Lucido Verniciato *Cromo* *Cromo Satinato* *Bronzo Graffiato*	***Finiture Finishing***	*Polished Brass* *Chrome* *Satin Chrome* *Bronze Scratched*	***NS4746***

NS4740

NS4740-FN

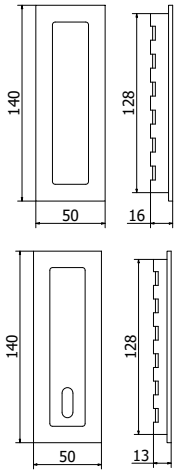

Ottone Lucido Verniciato
Cromo
Cromo Satinato
Bronzo Graffiato

Finiture
Finishing

Polished Brass
Chrome
Satin Chrome
Bronze Scratched

NS4741

NS4741-FN

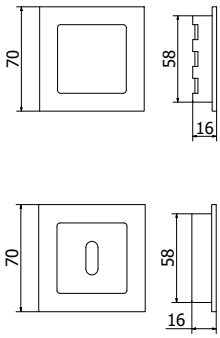

Ottone Lucido Verniciato
Cromo
Cromo Satinato
Bronzo Graffiato

Finiture
Finishing

Polished Brass
Chrome
Satin Chrome
Bronze Scratched

NS4743

NS4743-FN

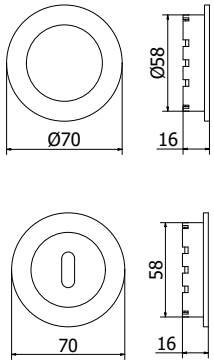

Ottone Lucido Verniciato
Cromo
Cromo Satinato
Bronzo Graffiato

Finiture
Finishing

Polished Brass
Chrome
Satin Chrome
Bronze Scratched

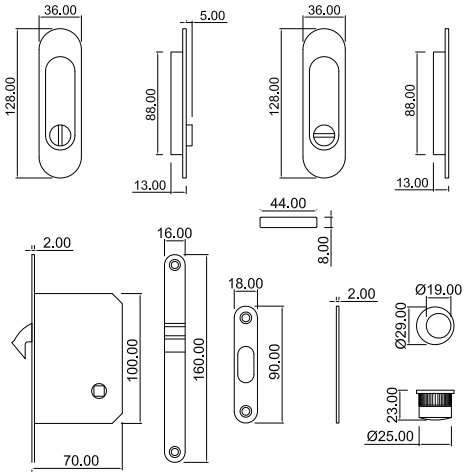

Ottone Lucido Verniciato
Cromo
Cromo Satinato
Bronzo Graffiato

Finiture Finishing

Polished Brass
Chrome
Satin Chrome
Bronze Scratched

NS4708

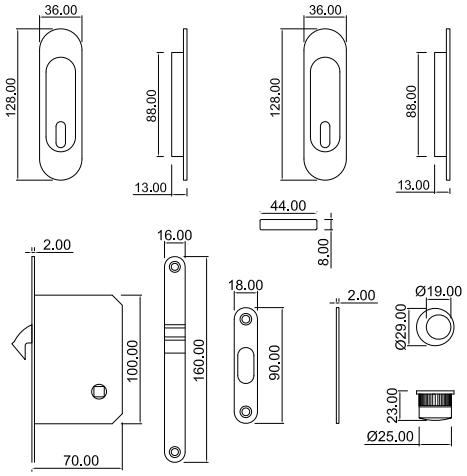

Ottone Lucido Verniciato
Cromo
Cromo Satinato
Bronzo Graffiato

Finiture Finishing

Polished Brass
Chrome
Satin Chrome
Bronze Scratched

NS4722

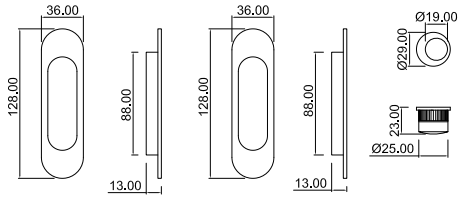

Ottone Lucido Verniciato
Cromo
Cromo Satinato
Bronzo Graffiato

Finiture Finishing

Polished Brass
Chrome
Satin Chrome
Bronze Scratched

NS4721

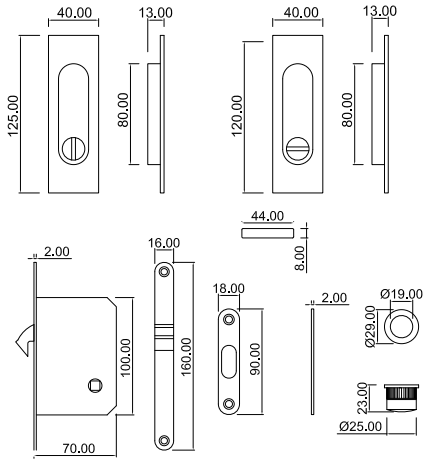

Ottone Lucido Verniciato
Cromo
Cromo Satinato
Bronzo Graffiato

Finiture Finishing

Polished Brass
Chrome
Satin Chrome
Bronze Scratched

NS4720

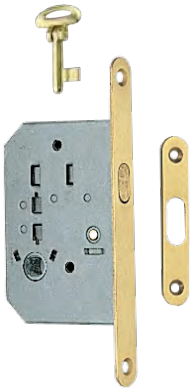
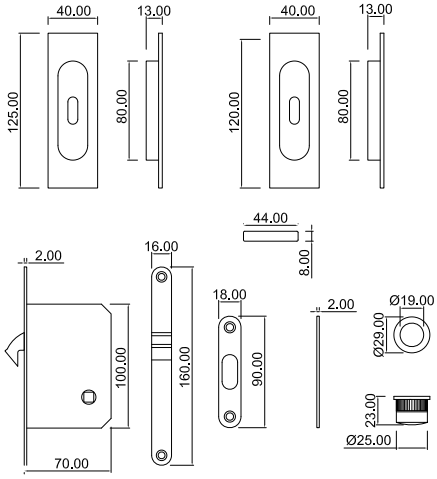

Ottone Lucido Verniciato
Cromo
Cromo Satinato
Bronzo Graffiato

Finiture Finishing

Polished Brass
Chrome
Satin Chrome
Bronze Scratched

NS4719

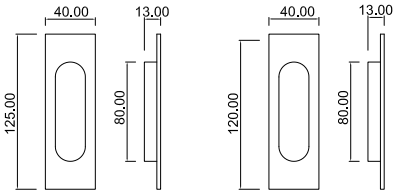

Ottone Lucido Verniciato
Cromo
Cromo Satinato
Bronzo Graffiato

Finiture Finishing

Polished Brass
Chrome
Satin Chrome
Bronze Scratched

NS4718

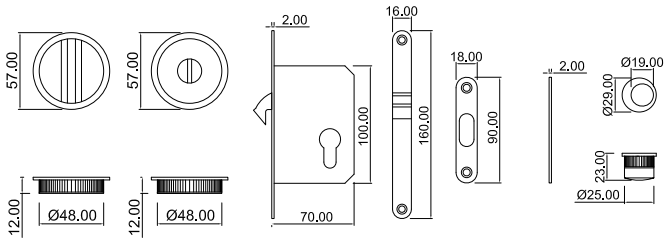

Ottone Lucido Verniciato
Cromo
Cromo Satinato
Bronzo Graffiato

Finiture
Finishing

Polished Brass
Chrome
Satin Chrome
Bronze Scratched

NS4723

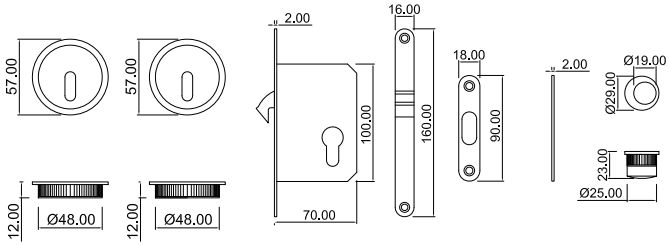

Ottone Lucido Verniciato
Cromo
Cromo Satinato
Bronzo Graffiato

Finiture
Finishing

Polished Brass
Chrome
Satin Chrome
Bronze Scratched

NS4710

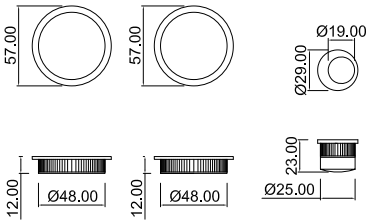

Ottone Lucido
Verniciato
Cromo
Cromo Satinato

Finiture
Finishing

Polished Brass
Chrome
Satin Chrome
Bronze Scratched

NS4709

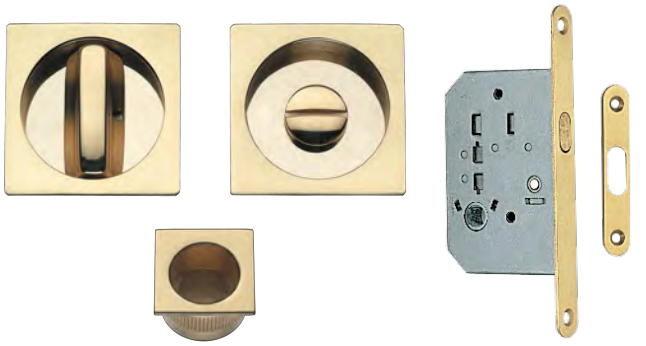

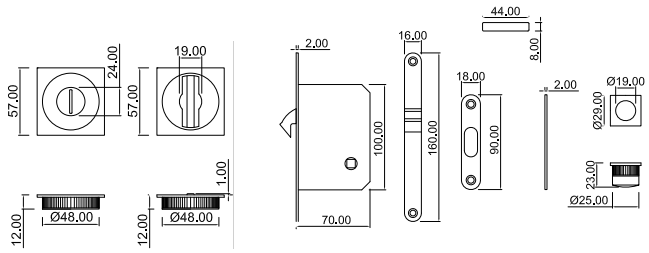

Ottone Lucido Verniciato
Cromo
Cromo Satinato
Bronzo Graffiato

Finiture
Finishing

Polished Brass
Chrome
Satin Chrome
Bronze Scratched

NS4714

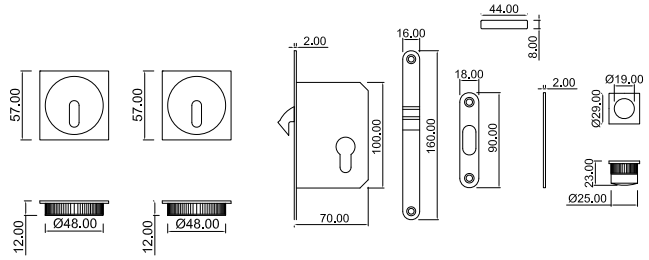

Ottone Lucido Verniciato
Cromo
Cromo Satinato
Bronzo Graffiato

Finiture
Finishing

Polished Brass
Chrome
Satin Chrome
Bronze Scratched

NS4713

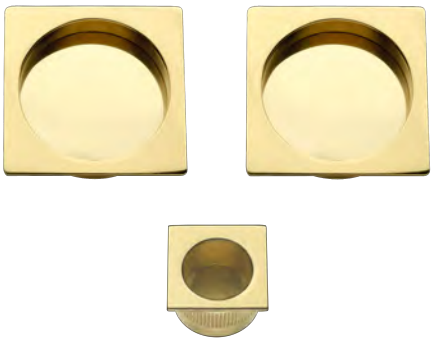

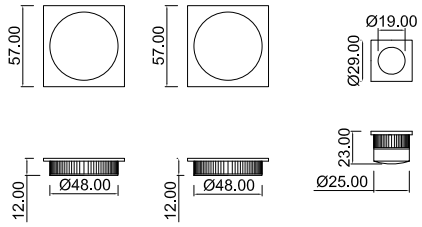

Ottone Lucido Verniciato
Cromo
Cromo Satinato
Bronzo Graffiato

Finiture
Finishing

Polished Brass
Chrome
Satin Chrome
Bronze Scratched

NS4712

NS4702

NS4731

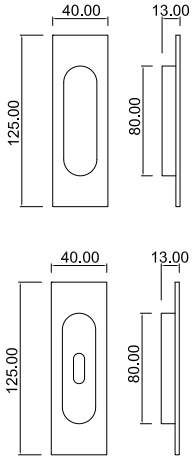

Ottone Lucido Verniciato
Cromo
Cromo Satinato
Bronzo Graffiato

Finiture
Finishing

Polished Brass
Chrome
Satin Chrome
Bronze Scratched

NS4724

NS4727

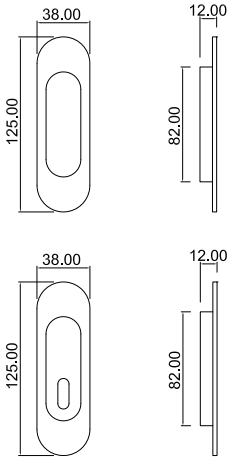

Ottone Lucido Verniciato
Cromo
Cromo Satinato
Bronzo Graffiato

Finiture
Finishing

Polished Brass
Chrome
Satin Chrome
Bronze Scratched

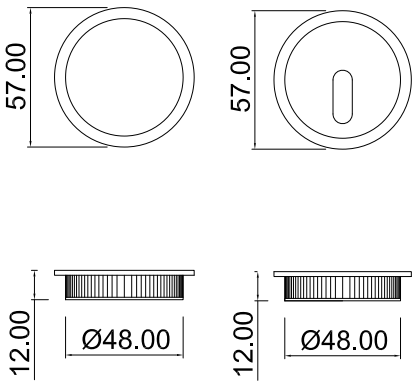

NS4703

NS4729

Ottone Lucido Verniciato
Cromo
Cromo Satinato
Bronzo Graffiato

Finiture
Finishing

Polished Brass
Chrome
Satin Chrome
Bronze Scratched

NS4704

NS4730

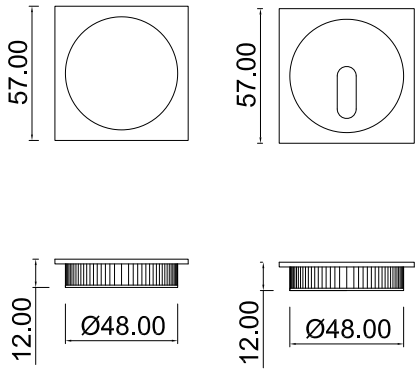

Ottone Lucido Verniciato
Cromo
Cromo Satinato
Bronzo Graffiato

Finiture
Finishing

Polished Brass
Chrome
Satin Chrome
Bronze Scratched

PM900

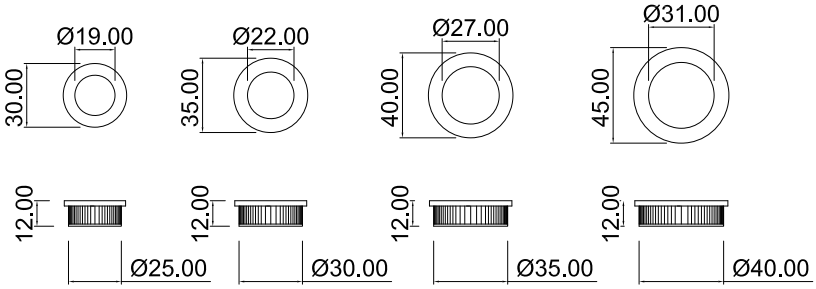

Ottone Lucido Verniciato
Cromo
Cromo Satinato
Bronzo Graffiato

Finiture
Finishing

Polished Brass
Chrome
Satin Chrome
Bronze Scratched

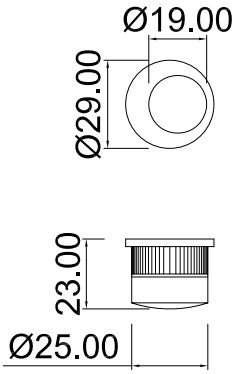

NS4716

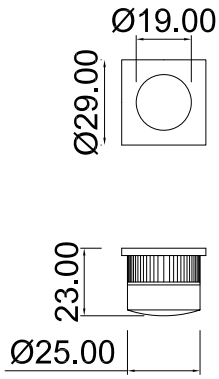

NS4717

Ottone Lucido Verniciato
Cromo
Cromo Satinato
Bronzo Graffiato

Finiture
Finishing

Polished Brass
Chrome
Satin Chrome
Bronze Scratched

SICUREZZA

SECURITY

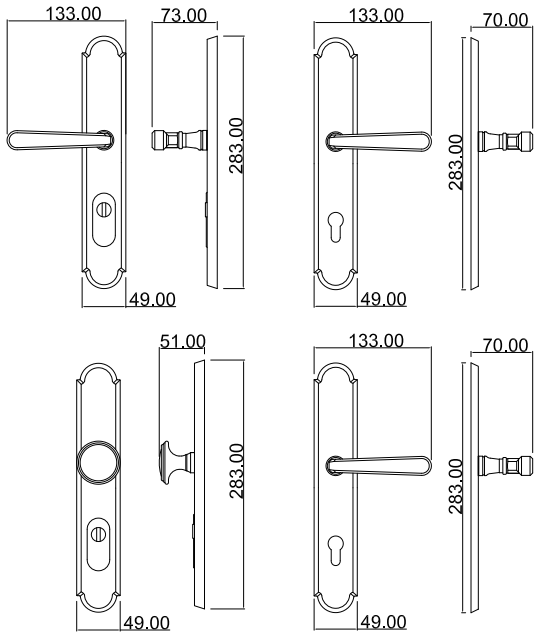

Finiture - finishing

Ottone Lucido Verniciato	*Polished Brass*
Cromo	*Chrome*
Cromo Satinato	*Satin Chrome*
Bronzo Graffiato Opaco	*Matt Bronze Scratched*
Bronzo Anticato	*Old Bronze*
Pvd	*Pvd*

Alt Wien SI

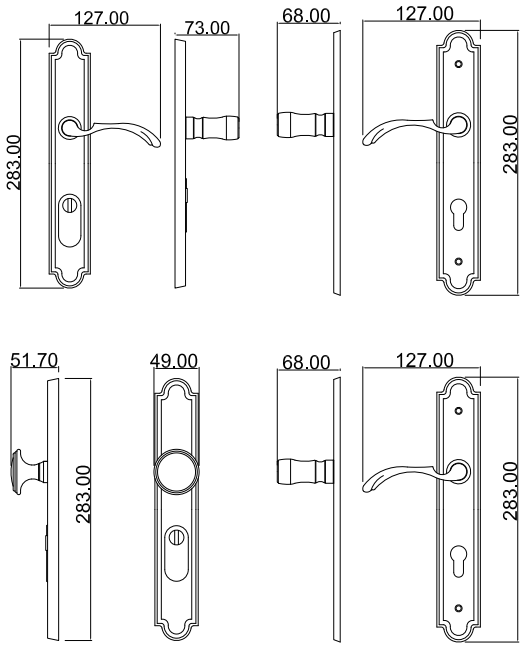

Finiture - finishing

Ottone Lucido Verniciato	*Polished Brass*
Cromo	*Chrome*
Cromo Satinato	*Satin Chrome*
Bronzo Graffiato Opaco	*Matt Bronze Scratched*
Bronzo Anticato	*Old Bronze*
Pvd	*Pvd*

Sesam SI

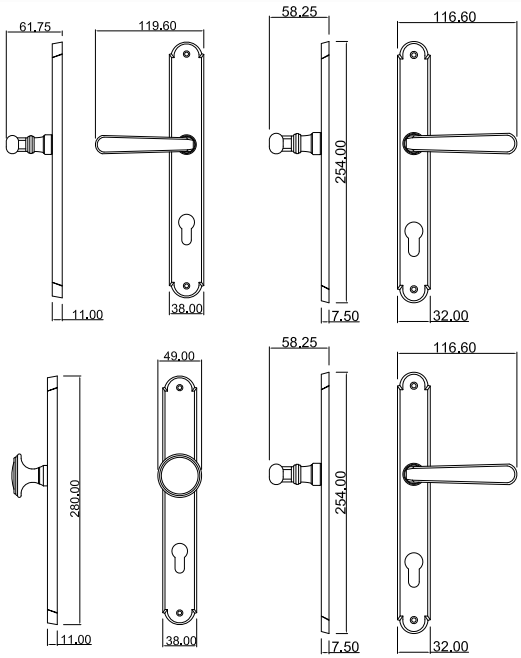

Finiture - finishing

Ottone Lucido Verniciato	*Polished Brass*
Cromo	*Chrome*
Cromo Satinato	*Satin Chrome*
Bronzo Graffiato Opaco	*Matt Bronze Scratched*
Bronzo Anticato	*Old Bronze*
Pvd	*Pvd*

Alt Wien Sh

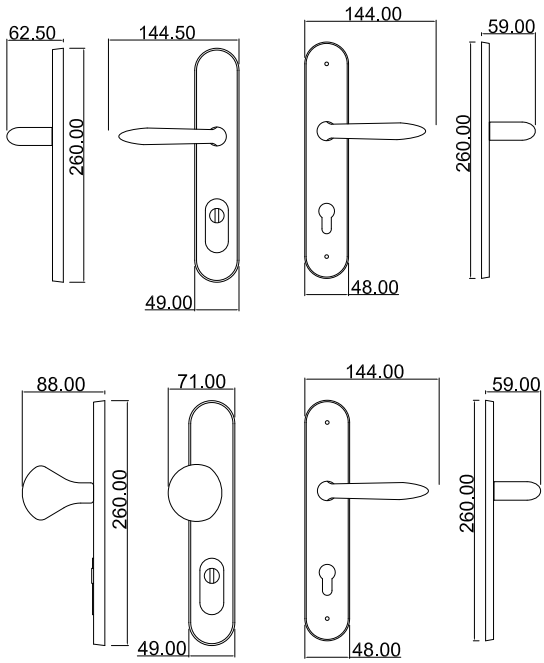

Finiture - finishing

Ottone Lucido Verniciato	*Polished Brass*
Cromo	*Chrome*
Cromo Satinato	*Satin Chrome*
Bronzo Graffiato Opaco	*Matt Bronze Scratched*
Bronzo Anticato	*Old Bronze*
Pvd	*Pvd*

Lavanda SI

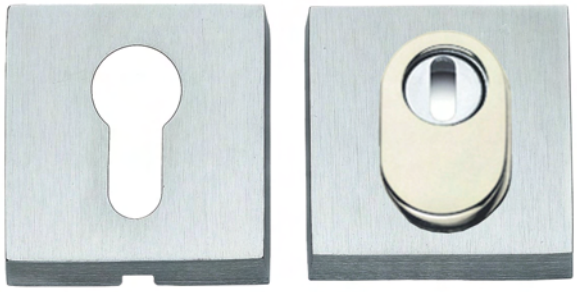

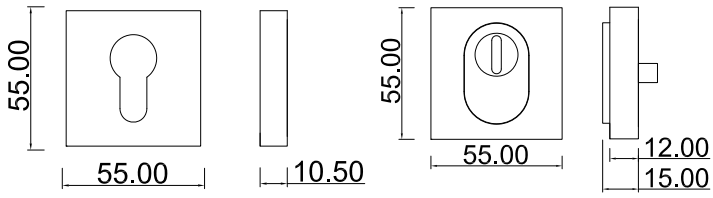

Ottone Lucido Verniciato
Cromo
Cromo Satinato
Bronzo Graffiato

Finiture
Finishing

Polished Brass
Chrome
Satin Chrome
Bronze Scratched

RS7-SI

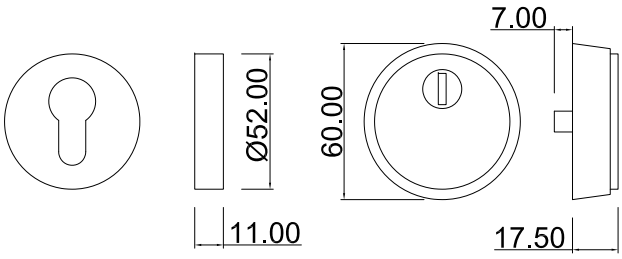

Ottone Lucido Verniciato
Cromo
Cromo Satinato
Bronzo Graffiato

Finiture
Finishing

Polished Brass
Chrome
Satin Chrome
Bronze Scratched

RS8-SI

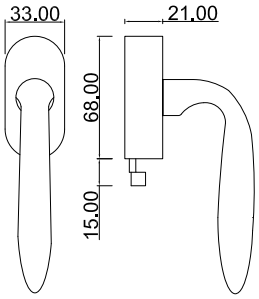

Ottone Lucido Verniciato
Cromo
Cromo Satinato
Bronzo Graffiato

Finiture
Finishing

Polished Brass
Chrome
Satin Chrome
Bronze Scratched

DK-SI

SET PER PORTE ANTIFUOCO - Set for fire-doors

T30

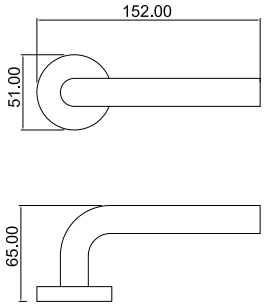

LONDON

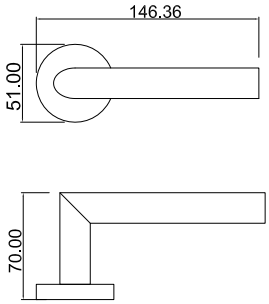

MIMOSA

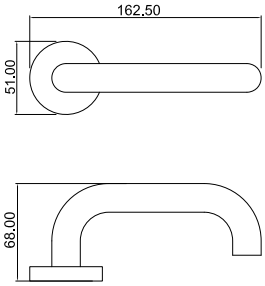

GERBERA

Finiture - finishing

Acciaio Satinato — Satin Stainless Steel

T30

fama

FAMA INTERNATIONAL SRL
Via Cerreto, 3F - 25079 Carpeneda di Vobarno
Tel +39 0365 895952 Fax +39 0365 895357
www.famainternational.it
E-mail : info@famainternational.it