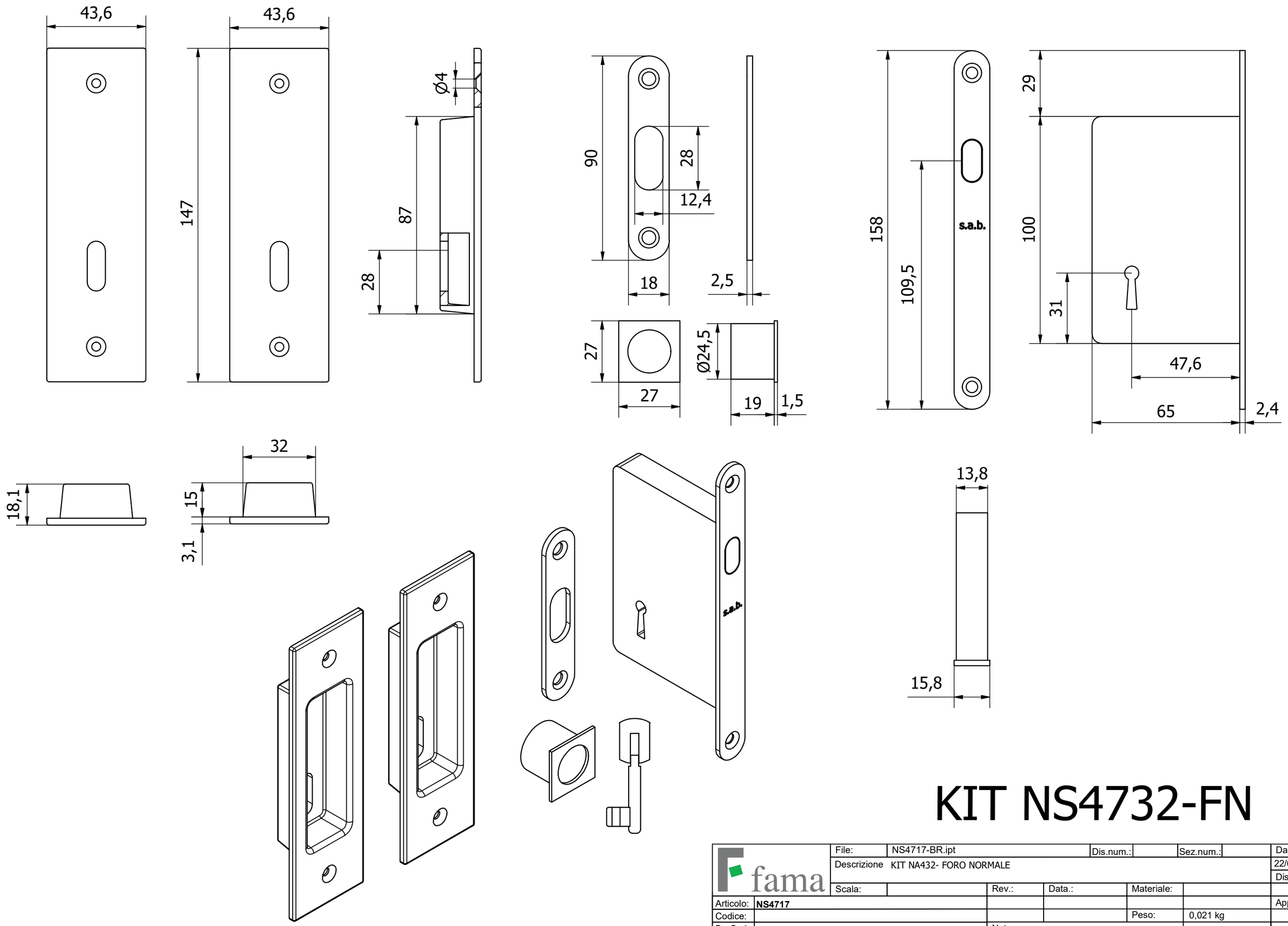

KIT NS4732-FN

fama	File:	NS4717-BR.ipt	Dis.num.:		Sez.num.:		Data:
	Descrizione	KIT NA432- FORO NORMALE					22/01/2016
							Disegnato
	Scala:		Rev.:	Data.:	Materiale:		
Articolo:	NS4717						Approvato
Codice:					Peso:	0,021 kg	
BarCode:			Note :				